andis®

Item pictured may differ from actual product
Il est possible que l'article sur la photo soit différent du produit réel
El artículo ilustrado puede diferir del producto real
Das abgebildete Gerät kann sich vom eigentlichen Produkt unterscheiden
Il prodotto reale può essere diverso da quello rappresentato
De afbeelding kan verschillen van het werkelijke product
Item da foto pode diferir do produto real
图示可能与实际产品不同

USE ONLY WITH COMPACT CHARGER
UTILISER UNIQUEMENT AVEC UN CHARGEUR COMPACT
USE ÚNICAMENTE CON UN CARGADOR COMPACTO
NUR MIT KOMPAKTLADEGERÄT VERWENDEN
UTILIZZARE SOLO CON IL CARICABATTERIE COMPATTO
ALLEEN GEBRUIKEN MET COMPACT OPLADER
USE SOMENTE COM O CARREGADOR DE COMPACTO
只能使用轻型充电器

Use & Care Instructions **AGR+**

ENGLISH

Please read the following instructions before using your new Andis clipper. Give it the care that a fine precision built instrument deserves and it will give you years of service.

IMPORTANT SAFEGUARDS

When using an electrical appliance, basic precautions should always be followed, including the following: **Read all instructions before using the Andis clipper. This product not for use by children.**

DANGER: To reduce the risk of electric shock:

1. Do not reach for an appliance that has fallen into water. Unplug immediately. **Never use clipper near water.**
2. Do not use while bathing or in a shower.
3. Do not place or store appliance where it can fall or be pulled into a tub or sink. Do not place in or drop into water or other liquid.
4. Always unplug this appliance from the electrical outlet immediately after using. Unplug by holding and pulling on plug, not cord.
5. Unplug this appliance before cleaning, removing, or assembling parts.

WARNING: To reduce the risk of burns, fire, electric shock, or injury to persons:

1. An appliance should never be left unattended when plugged in.
2. This appliance can be used by children aged from 8 years and above and persons with reduced physical, sensory or mental capabilities or lack of experience and knowledge if they have been given supervision or instruction concerning use of the appliance in a safe way and understand the hazards involved.
3. Children shall not play with the appliance.
4. Use this appliance only for its intended use as described in this manual. Do not use attachments not recommended by Andis.
5. Never operate this appliance if it has a damaged cord or plug, if it is not working properly, if it has been dropped or damaged, or dropped into water. Return the appliance to an Andis Authorized Service Station for examination or repair.
6. Keep the cord away from heated surfaces.
7. Never drop or insert any object into any opening.
8. Do not use outdoors or operate where aerosol (spray) products are being used or where oxygen is being administered.
9. Do not use this appliance with a damaged or broken blade or comb, as injury to the skin may occur.
10. To disconnect remove plug from outlet.
11. **WARNING:** During use, do not place or leave appliance where it may be (1) damaged by an animal or (2) exposed to the weather.
12. **Oil blades frequently.** Blades may become hot during use.
13. Plug charger directly into receptacle - do not use an extension cord.
14. Unplug charger before plugging or unplugging appliance.
15. Use of charger not sold by Andis may result in risk of fire, electric shock, or injury to person.
16. Do not disassemble charger; take it to an Andis Authorized Service Station when repair is required. Incorrect reassembly may result in a risk of electric shock or fire.
17. The batteries in this clipper have been designed to provide maximum trouble-free life. However, like all batteries, they will eventually wear out. **Do not disassemble battery pack and attempt to replace the batteries.**
18. **WARNING:** Keep the appliance dry.

SAVE THESE INSTRUCTIONS

OPERATING INSTRUCTIONS

- The battery is not intended to be replaced by the user.
- The battery must be removed from the appliance before it is scrapped.
- The appliance must be disconnected from the supply mains when removing the battery.
- The battery is to be disposed of safely.

UNIVERSAL AC/DC POWER ADAPTER

The charging stand is equipped with a universal AC/DC power adapter. Three interchangeable input plugs are included for use in most countries around the world (Figure A).

REMOVING INPUT PLUG:

1. Unplug AC/DC power adapter from wall outlet.
2. While pressing down on button located on input plug, gently pull on plug until it releases from power adapter.

REPLACING INPUT PLUG:

1. To replace input plug, align pins and brackets on the AC/DC power adapter with plug.
2. Gently push input plug into power adapter until it snaps into place.

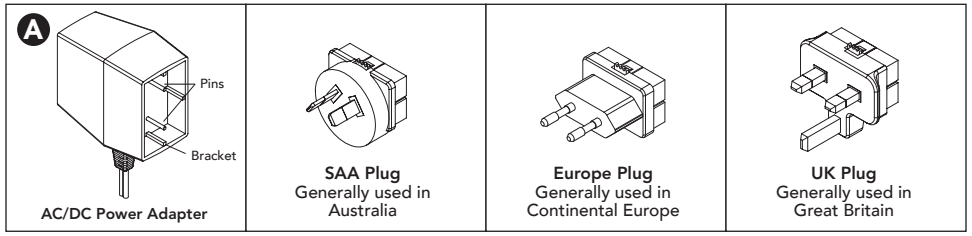

MODEL AGR+ BATTERY AND CHARGING STAND

READ THE FOLLOWING BEFORE CHARGING THIS CLIPPER:

1. Remove the charger and power adapter from the carton. Plug the power cord into the back of the charging stand (Figure B). Insert the power adapter into an AC outlet as identified on charger unit and on carton.
2. Place the clipper in the form-fitting pocket in the charger base (Figure C). Note that the battery pack is fitted with a slot to align properly with the charger. Once the battery and charger are aligned, press the battery pack firmly into the charger until it rests at the bottom of the pocket. You may hear a click as the charging contacts engage, this is normal. The battery pack may be charged while on the clipper, or separately.
3. To remove the battery from the clipper, push the battery release button (Figure D) and pull straight out. **NOTE:** The battery pack is designed to run the clipper for about one hour. A clean, sharp, well-oiled blade will provide the best run time.
4. **Before initial use, battery pack must be charged for a minimum of ten hours.**
5. The charger base has a blue indicator light. The indicator light will remain "ON" when the battery is charging.
6. You can keep the clipper in the charger when not in use. The charger will maintain the battery at full charge and the blue light will stay on. The unit has a Nickel Metal Hydride battery that cannot be damaged by overcharging. However, we recommend that the charger be unplugged if the clipper won't be used for seven or more days.

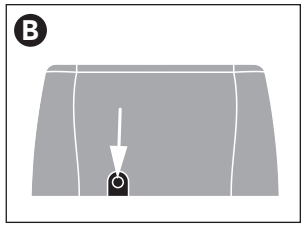

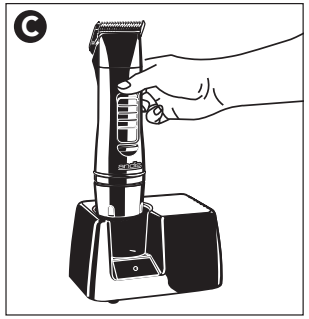

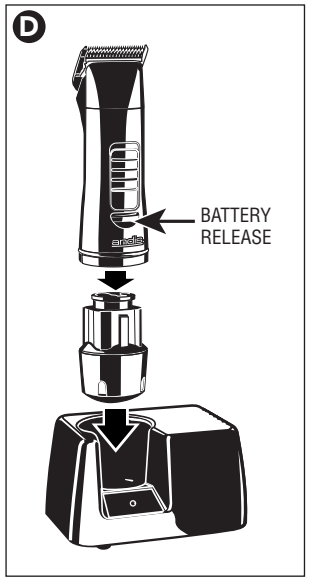

SAFETY RULES FOR CHARGER AND BATTERY PACK

1. Clipper motor switch must be in the OFF position for the charger to operate properly. **Do not return the clipper to the charger base with the motor switch in the ON position.** If the clipper is accidentally put on the charger base in the ON position, remove it promptly. Turn clipper OFF and return to the charger base.
2. Do not insert anything metallic into the battery pocket of the charger base.
3. Do not attempt to charge any other battery other than the battery pack designed for your Andis AGR+ clipper.
4. Do not store battery or charger where it is under 50°F or over 104°F, as damage may occur.
5. Do not expose the charger base or the battery pack to excessively damp conditions.
6. Avoid dropping the charger base and the battery pack. Do not attempt to use a damaged battery pack or charger.
7. Clean external parts of charger with a soft brush or damp rag. Do not use harsh abrasives, detergents, or solvents.

GUIDELINES FOR BATTERY PACK AND CHARGER USE

1. Your clipper, battery pack, and charger function as several interacting electrical systems. Good electrical contact must be maintained in order for the motor to deliver full power and the battery to charge properly. Limited or erratic performance caused by dirt or age can be restored in the majority of the cases if you do the following:
   A. **Problem**: Clipper motor starts and stops as if there was a loose electrical connection.
   Solution: Remove the battery pack from the clipper. Examine the battery pack opening in the clipper. Locate the two sets of motor contacts. Gently squeeze the metal leaves until they are about 1/16" (1.6 mm) apart using a long pliers or similar.
   DO NOT squeeze the metal leaves completely together or the battery pack will not re-insert.

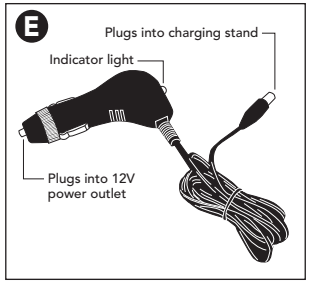

   B. **Problem**: Charger does not fully charge the battery.
   Solution: Clean the battery pack bottom contacts (the portion inserted into the charging pocket). Clean the charger contacts. Re-align the charger contacts. To clean the battery pack contacts, rub gently with a pencil eraser until they are brightly polished. Use a cotton swab and 91% isopropyl alcohol to remove any residue or dirt. Denatured alcohol can also be used. Use care, as both products are flammable. Clean the charger contacts in the same way. **UNPLUG CHARGER FIRST**. Make sure eraser dust and cleaners do not get inside the charger base. To re-align the charger contacts, again make sure it is unplugged, and gently pull the metal loops on the four contacts forward **SLIGHTLY**. Do not severely bend, deform, or damage the contacts.
   C. **Problem**: Charger lights flash on and off as clipper or battery is moved side to side in the charger pocket.
   Solution: Re-align the charger contacts as noted above.
2. To increase the life of your battery pack, do not run the clipper until the motor completely stops. When the motor noticeably slows during clipping where it did not before, charge the battery pack.
3. The battery with this clipper must go through a "charge and use" cycle of 3 to 5 times before it reaches full charge capacity. The first few times you use and recharge your battery you will not receive peak battery performance. It will take 3 to 5 "charge and use" cycles for the battery to reach its peak charge.
4. It is normal for the charger to become warm to the touch during operation.
5. Disconnect the charger from the AC outlet if long periods of non-use are anticipated.
6. Never store batteries in a discharged condition. Recharge them immediately after they are discharged.
7. Many factors influence the life of the battery pack. A battery pack that has received heavy use and is over a year old may not give the same run-time performance as a new battery pack.

CAR ADAPTER FOR MODEL AGR+ CHARGING STAND

By using the included car adapter (Figure E), you can operate your Model AGR+ charging stand within a motor vehicle that is equipped with a 12V power outlet (lighter adapter).

CAR ADAPTER OPERATING INSTRUCTIONS

1. Remove power cord from back of charging stand.
2. Plug car adapter cable into back of charging stand (Figure B).
3. Insert the car adapter into the 12V power outlet (lighter adapter) in your car. The green light on the car adapter will turn on to indicate that the adapter is plugged in.
4. Refer to previous section "Model AGR+ Battery and Charging Stand" for directions on charging the AGR+ clipper. **NOTE**: If car adapter cable fails to work, the fuse may need to be replaced. You can purchase a 500mA fuse at an electronic store. To remove fuse, unscrew cap on car adapter cable (Figure F). Use your thumb and forefinger to pull fuse out of adapter (Figure G). To replace, set one end of the new fuse into the opening in the adapter. Use your thumb to press fuse straight into the opening in the car adapter. Replace cap. If your car adapter cable still fails to work you will need to contact the nearest Andis Authorized Service Station.

USER MAINTENANCE

Cleaning and user maintenance shall not be made by children without supervision.

The internal mechanism of your motor clipper has been permanently lubricated by the factory. Other than the recommended maintenance described in this manual, no other maintenance should be performed, except by Andis Company, or an Andis Authorized Service Station.

If the supply cord is damaged it must be replaced by the manufacturer, its service agent or similarly qualified persons in order to avoid a hazard.

REMOVING BLADE SET

To remove blade set, first make sure your clipper motor is switched OFF. Push blade release mechanism under blade hinge (Figure H). While holding down the blade release mechanism, push down on blade, then gently pull the blade forward (Figure I), and slide it off the blade hinge. If your blade hinge should snap closed and is flush with the clipper, use a small standard screwdriver to pry the tongue of the hinge out (Figure J). **NOTE**: Hair may accumulate in the front cavity of the housing under the blade. If this happens, you can clean out the hair by brushing out the cavity with a small brush or an old toothbrush while the blade is off the clipper.

REPLACING OR CHANGING BLADE SET

To replace or change your blade set, slide the blade bracket onto the hinge of the clipper (Figure K), and **with the clipper turned ON,** push the blade towards the clipper to lock into position.

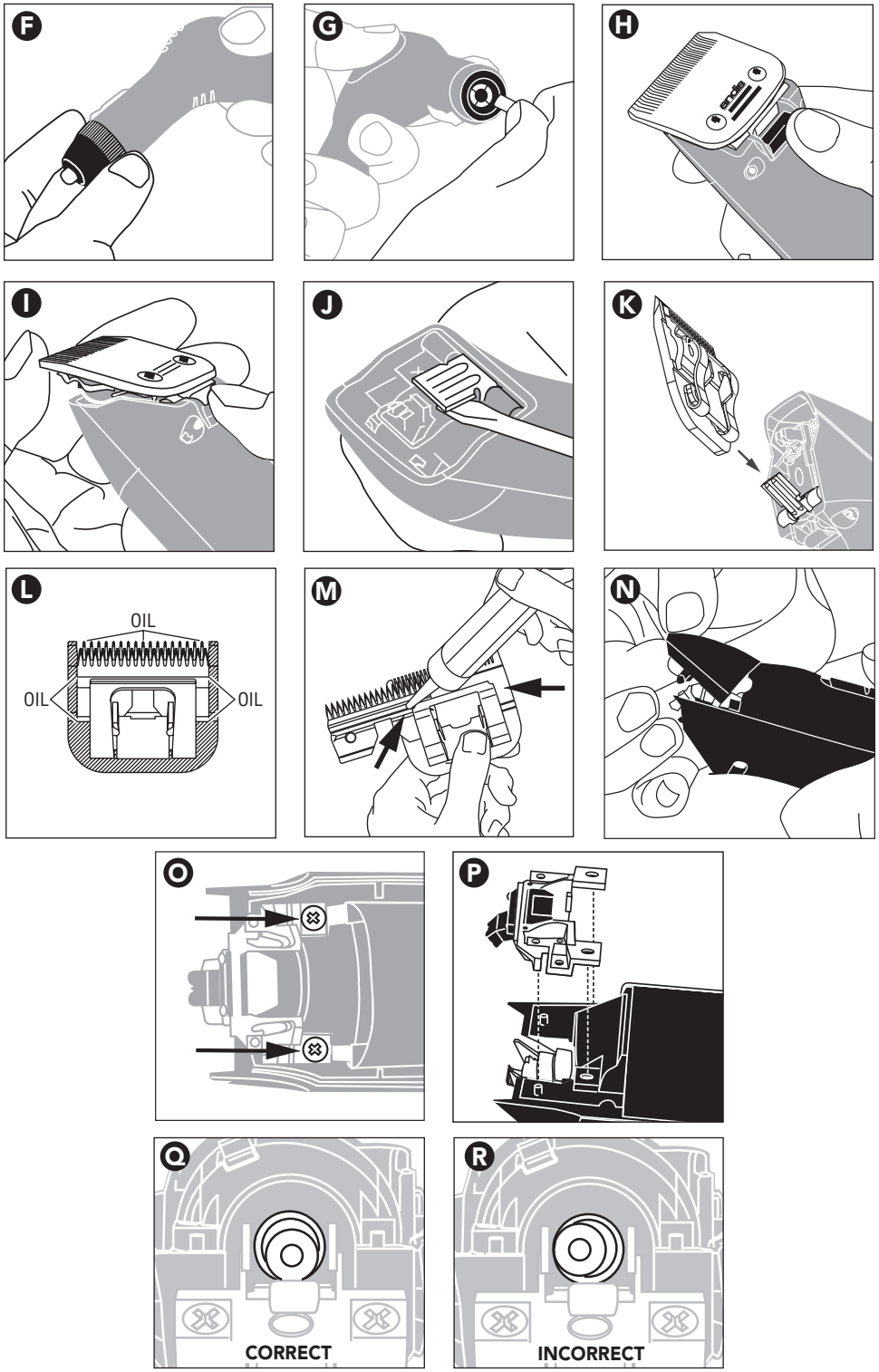

BLADE TEMPERATURE

Due to the high speed nature of Andis clippers, please check for blade heat often, especially on close cutting blades. If blades are too hot, dip the **blades only** into Andis Blade Care Plus or apply Andis Cool Care Plus and then Andis Clipper Oil. If you have a detachable blade unit, you can change your blade in order to maintain a comfortable temperature; using multiple blades of the same size is popular among groomers.

CARE AND SERVICING OF YOUR ANDIS CLIPPER BLADES

Blades should be oiled before, **during**, and after each use. If your clipper blades leave streaks or slow down, it's a sure sign blades need oil. Place a few drops of oil on the front and side of the cutter blades (Figure L). Wipe excess oil off blades with a soft, dry cloth. Spray lubricants contain insufficient oil for good lubrication, but are an excellent clipper blade coolant. Always replace broken or nicked blades to prevent injury. You can clean the excess hair from your blades by using a small brush or worn out toothbrush. To clean the blades, we suggest to immerse the **blades only** into a shallow pan of Andis Clipper Oil, while the clipper is running. Any excess hair and dirt that has accumulated between the blades should come out. After cleaning, turn your clipper off and dry blades with a clean, dry cloth and start clipping again. If upon cleaning your blades you find that the blades will still not cut, there may be a few fine pieces of hair trapped between the upper and lower blade. If this happens, you will need to snap the blade off the clipper. Proceed to slide the upper blade to one side, without loosening the tension spring or moving the upper blade completely out from under the tension spring (See Figure M for position of blade). Wipe the surface between the blades clean with a dry cloth, then place a drop of clipper oil where the upper and lower blades meet and also in the guide slot of the tension spring (Figure M). Now slide the upper blade to the opposite side of the lower blade and repeat this process. After completing this procedure, slide the upper blade, centering it over the lower blade. Handle or store your Andis clipper with the blades down so excess oil will not run into the clipper case.

CHANGING THE BLADE DRIVE ASSEMBLY

If your clipper blades no longer cut properly (be sure to try more than one blade, since the blade currently being used may be dull), it could be that your blade drive assembly needs replacement.

TO CHANGE THE BLADE DRIVE ASSEMBLY:

1. Remove blade set (Figure I).
2. Remove drive cap (Figure N).
3. Remove blade drive mounting screws (Figure O).
4. **NOTE**: Before removing blade drive assembly, note the way it is positioned (this will help you in reassembly). Remove blade drive assembly (Figure P).
5. Drive bearing should be at its lowest position, if not, move it with your finger to lowest position (Figures Q & R).
6. Put on new drive assembly, align screw holes and press down (Figure P).
7. Reassemble blade drive by replacing mounting screws, turning just until snug (Figure O). **DO NOT OVERTIGHTEN**.
8. Replace drive cap (Figure N).
9. Replace blade (Figure K).

BLADE & CLIPPER/TRIMMER REPAIR SERVICE

When the blades of your Andis clipper/trimmer become dull after repeated use, it is advised to purchase a new set of blades available through your Andis supplier. Some blade sets can be resharpened – contact your Andis supplier or the Andis Company for information on resharpening. If you wish your clipper/trimmer to be serviced as well, contact your Andis supplier. If you have a problem contacting your Andis supplier, contact the Andis Company customer service department 1-262-884-2600 (USA) or email at info@andisco.com. **To find an Andis Authorized Service Station near you log on to www.andis.com or contact our customer service department by phone at 1-262-884-2600 (USA), or by email at info@andisco.com.**

CORRECT DISPOSAL OF THIS PRODUCT

This marking indicates that this product should not be disposed with other household wastes throughout the EU. To prevent possible harm to the environment or human health from uncontrolled waste disposal, recycle it responsibly to promote the sustainable reuse of material resources. To return your used device, please use the return and collection systems or contact the retailer where the product was purchased. They can take this product for environmental safe recycling.

CAUTION: Never handle your Andis clipper while you are operating a water faucet and never hold your clipper under a water faucet or in water. There is danger of electrical shock and damage to your clipper. **ANDIS COMPANY will not be responsible in case of injury due to this carelessness.**

Lire les instructions suivantes avant d'utiliser la tondeuse Andis. Accorder à cet instrument de précision et de haute qualité tout le soin qu'il mérite et il assurera des années de service.

MESURES DE PRÉCAUTION IMPORTANTES

Avant de mettre en marche la tondeuse Andis, bien lire toutes les instructions et, comme pour tout appareil électrique, l'utiliser en prenant systématiquement les mesures de précaution de base. **Ce produit ne doit pas être utilisé par des enfants.**

DANGER : Pour réduire le risque de décharge électrique :

1. Lorsqu'un appareil électrique est tombé dans de l'eau, ne pas le saisir à main nue sans l'avoir préalablement débranché. **Ne jamais utiliser la tondeuse à proximité d'eau.**
2. Ne pas utiliser d'appareil électrique lorsqu'on prend un bain ou une douche.
3. Ne pas poser ou entreposer un appareil électrique à un endroit d'où il risque de tomber ou d'être projeté dans une baignoire ou un lavabo. Ne pas le plonger ou le faire tomber dans de l'eau ou dans un autre liquide.
4. Après utilisation, débrancher systématiquement tout appareil électrique de la prise d'alimentation. Pour débrancher l'appareil, saisir et tirer la fiche, et non le cordon.
5. Débrancher tout appareil électrique avant de le nettoyer et d'y monter ou d'en démonter des pièces.

AVERTISSEMENT : Pour réduire les risques de brûlure, d'incendie, de décharge électrique ou de blessure :

1. Ne jamais laisser sans surveillance un appareil électrique branché.
2. Cet appareil peut être utilisé par des enfants âgés de 8 ans minimum et des personnes présentant un handicap physique, sensoriel ou mental ou un manque d'expérience et de connaissances à condition d'avoir fait l'objet de la supervision ou reçu les instructions concernant l'utilisation de l'appareil de manière sûre et d'en comprendre les dangers.
3. Cet appareil n'est pas un jouet à laisser entre les mains des enfants.
4. Ne se servir de cet appareil qu'aux fins décrites dans le présent manuel. Ne pas utiliser d'accessoires non recommandés par Andis.
5. Ne jamais utiliser l'appareil si son cordon ou la prise d'alimentation sont endommagés, s'il ne fonctionne pas normalement, si on l'a fait tomber à terre, endommagé ou laissé tomber dans de l'eau. Renvoyer l'appareil à un centre d'entretien Andis pour qu'il y soit examiné et réparé.
6. Tenir le cordon d'alimentation à distance des surfaces chaudes.
7. Ne jamais laisser pénétrer ou introduire quoi que ce soit dans l'un quelconque des orifices de l'appareil.
8. Ne pas utiliser l'appareil à l'extérieur ou le faire fonctionner près d'un endroit où l'on pulvérise des produits en aérosol ou l'on administre de l'oxygène.
9. Sous peine de lésions cutanées, ne pas utiliser la tondeuse dont un peigne est endommagé ou une tête de coupe brisée.
10. Pour débrancher, retirer la fiche de la prise secteur.
11. **AVERTISSEMENT** : Lorsqu'on utilise la tondeuse, ne pas la placer ou la laisser à un endroit où elle 1) risquerait être endommagée par un animal, ou 2) serait exposée aux intempéries.
12. **Graisser fréquemment les têtes de coupe.** L'utilisation de l'appareil entraîne un échauffement des têtes de coupe.
13. Brancher le chargeur directement à la prise - ne pas utiliser de rallonge.
14. Débrancher le chargeur avant de brancher ou de débrancher l'appareil.
15. L'utilisation d'un chargeur autre que celui vendu par Andis peut occasionner des risques d'incendie, d'électrocution ou de blessure.
16. Ne pas démonter le chargeur; le confier à un centre d'entretien agréé Andis lorsqu'une réparation est nécessaire. Mal remonté, le chargeur peut occasionner un risque d'électrocution ou d'incendie.
17. Des accus de cette tondeuse est conçu pour fonctionner avec un minimum de pannes pendant toute sa durée de vie. Toutefois, comme tous les accus, il finit par s'user. **Ne pas démonter l'accu pour essayer de le remplacer.**
18. **AVERTISSEMENT** : Garder l'appareil au sec.

CONSERVER CETTE NOTICE

MODE D'EMPLOI

- L'accu n'a pas été prévu pour être remplacé par l'utilisateur.
- L'accu devra être retiré de l'appareil avant la mise au rebut de ce dernier.
- L'appareil devra être débranché du secteur avant le retrait de l'accu.
- L'accu devra être mis au rebut de manière sûre.

ADAPTATEUR UNIVERSEL C.A./C.C.

Le chargeur est équipé d'un adaptateur universel c.a./c.c. Les trois fiches d'alimentation interchangeables fournies permettent d'utiliser le chargeur dans la plupart des pays (Figure A).

DÉPOSE DE LA FICHE D'ALIMENTATION :

1. Débrancher l'adaptateur c.a./c.c. de la prise électrique murale.
2. Tout en appuyant sur le bouton de la fiche d'alimentation, tirer délicatement dessus jusqu'à ce qu'elle se dégage de l'adaptateur.

REMISE EN PLACE DE LA FICHE D'ALIMENTATION :

1. Pour remettre en place la fiche d'alimentation, aligner les broches et les supports de l'adaptateur c.a./c.c sur la fiche.
2. Pousser délicatement la fiche d'alimentation dans l'adaptateur jusqu'à ce qu'elle s'y enclenche.

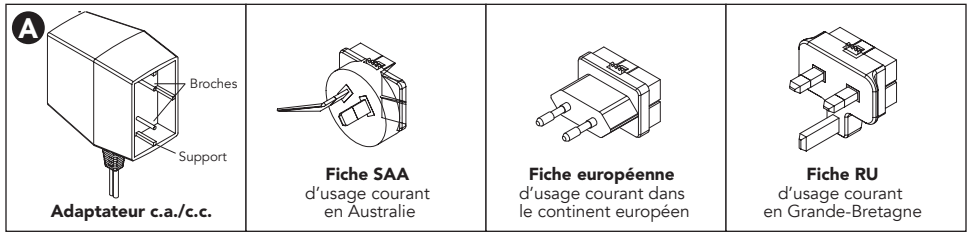

ACCU ET CHARGEUR DE MODÈLE AGR+

LIRE LES INSTRUCTIONS SUIVANTES AVANT DE CHARGER LA TONDEUSE

1. Déballer le chargeur et l'adaptateur. Brancher le cordon d'alimentation à l'arrière du chargeur (Figure B). Insérer l'adaptateur dans une prise de courant alternatif, de la manière indiquée sur le chargeur et sur l'emballage.
2. Placer la tondeuse sans cordon Andis modèle AGR+ dans le logement du socle du chargeur (Figure C). Noter que l'accu comporte une rainure permettant de l'aligner correctement sur le chargeur. Lorsque l'accu et le chargeur sont alignés, appuyer fermement sur l'accu dans le chargeur pour le mettre en appui au fond du logement. Un clic accompagne l'enclenchement des contacts de la fiche d'adaptation. C'est normal. L'accu peut être chargé soit dans la tondeuse, soit isolément.
3. Pour déposer l'accu de la tondeuse, appuyer sur le bouton de déblocage de l'accu (Figure D) et l'extraire d'un mouvement rectiligne. **NOTA :** L'accu est conçu pour assurer le fonctionnement de la tondeuse pendant environ une heure. Une lame propre, affûtée, et bien huilée assure le meilleur fonctionnement.
4. **Avant la première utilisation de la tondeuse, on doit en charger l'accu pendant au moins dix heures.**
5. Le chargeur comporte un voyant lumineux bleu. Ce voyant reste allumé pendant la charge de l'accu.
6. On peut laisser la tondeuse branchée au chargeur lorsqu'on ne s'en sert pas. Le chargeur maintient l'accu à pleine charge et le voyant lumineux bleu reste allumé. L'appareil est équipé d'un accu à hydrure métallique de nickel qu'aucune surcharge ne peut endommager. Il est toutefois recommandé de débrancher le chargeur si on ne prévoit pas d'utiliser la tondeuse pendant sept jours ou plus.

RÈGLES DE SÉCURITÉ RELATIVES AU CHARGEUR ET À L'ACCU

1. L'interrupteur du moteur de la tondeuse doit être à la position « ARRÊT » pour que le chargeur fonctionne correctement. **Ne pas remettre la tondeuse sur le socle du chargeur lorsque l'interrupteur du moteur est à la position «MARCHE ».** Si par mégarde la tondeuse est remise sur le socle du chargeur alors que l'interrupteur est à la position « MARCHE », l'en retirer rapidement. Mettre la tondeuse hors tension et la reposer sur le socle du chargeur.
2. Ne rien introduire de métallique dans le logement du socle du chargeur.
3. Ne pas essayer de charger tout autre pile accu l'accu destiné à équiper la tondeuse AGR+ Andis.
4. Sous peine de les endommager, ne pas entreposer la pile ou le chargeur à moins de 10 °C (50 °F) ou à plus de 40 °C (104 °F).
5. Ne pas exposer le socle du chargeur ou l'accu à une humidité excessive.
6. Éviter de laisser tomber le socle du chargeur et l'accu. Ne pas essayer d'utiliser un accu ou un chargeur endommagé.
7. Nettoyer les pièces extérieures du chargeur à l'aide d'une brosse douce ou d'un chiffon humide. N'utiliser aucun abrasif, détergent ou solvant corrosif.

DIRECTIVES D'UTILISATION DE L'ACCU ET DU CHARGEUR

1. La tondeuse, l'accu et le chargeur fonctionnent en tant que systèmes électriques interdépendants. Un bon contact électrique doit être maintenu pour que le moteur fournisse toute sa puissance et que l'accu se charge correctement. Dans la plupart des cas, on peut remédier à toute limitation ou irrégularité du rendement imputable à la saleté ou à l'âge en procédant comme suit :
   A. **Problème :** Le moteur de la tondeuse démarre ou s'arrête comme si une des connexions électriques était desserrée.
   Solution : Retirer l'accu de la tondeuse. Examiner l'ouverture de l'accu dans la tondeuse. Trouver les deux jeux de contacts du moteur. Serrer délicatement les lames métalliques jusqu'à ce qu'elles soient distantes d'environ 1,6 mm (1/16 po) en se servant d'une longue pince ou d'un outil semblable. Sous peine de ne pouvoir réinsérer l'accu, **NE PAS** serrer complètement les lames métalliques l'une contre l'autre.
   B. **Problème :** Le chargeur ne recharge pas complètement l'accu.
   Solution : Nettoyer les contacts inférieurs de l'accu (la partie insérée dans le logement du chargeur). Nettoyer les contacts du chargeur et les réaligner. Pour nettoyer les contacts de l'accu, les frotter délicatement avec une gomme jusqu'à ce qu'ils soient polis et brillants. Utiliser un coton-tige et de l'alcool isopropylique à 91 % pour éliminer tout résidu ou la saleté. On peut aussi utiliser de l'alcool dénaturé. Prendre des précautions, car ces deux produits sont inflammables. Nettoyer les contacts du chargeur en procédant de la même manière. **COMMENCER PAR DÉBRANCHER LE CHARGEUR.** S'assurer que les résidus de gomme et les produits de nettoyage ne s'introduisent pas dans le socle du chargeur. Pour en réaligner les contacts, s'assurer à nouveau que le chargeur est débranché, et tirer les boucles métalliques des quatre contacts délicatement et **LÉGÈREMENT** vers l'avant. Ne pas courber, déformer ou endommager fortement les contacts.
   C. **Problème :** Les voyants du chargeur clignotent lorsqu'on déplace latéralement la tondeuse ou la pile dans le logement du chargeur.
   Solution : Réaligner les contacts du chargeur (voir ci-dessus).
2. Pour prolonger la durée utile de l'accu, ne pas faire fonctionner la tondeuse jusqu'à l'arrêt complet du moteur. Lorsque le moteur ralentit sensiblement en cours de coupe alors qu'il ne le faisait pas précédemment, recharger l'accu.
3. L'accu fournie avec cette tondeuse doit effectuer 3 à 5 cycles de « charge et utilisation » avant d'atteindre sa pleine capacité de charge. Lors de vos premières utilisations et recharges d'accu, vous ne bénéficierez pas d'une performance maximale. Il faudra compter 3 à 5 cycles de « charge et utilisation » avant que l'accu n'atteigne sa charge maximale.
4. Il est normal que le chargeur devienne chaud au toucher lorsqu'il fonctionne.
5. Débrancher le chargeur de la prise de courant alternatif si on prévoit de ne pas l'utiliser pendant longtemps.
6. Ne jamais entreposer des accus déchargés. Les recharger immédiatement dès qu'ils sont déchargés.
7. Divers facteurs influent sur la durée de vie des blocs-piles. Un accu qui a été très utilisé et qui a plus d'un an, peut ne pas fournir le même rendement qu'un accu neuf.

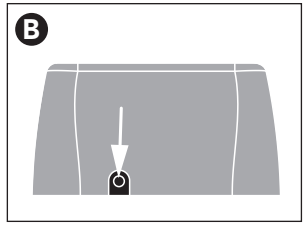

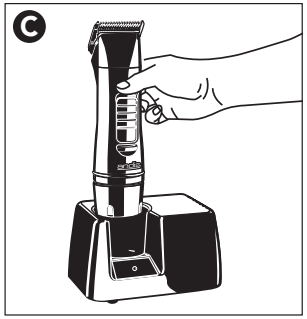

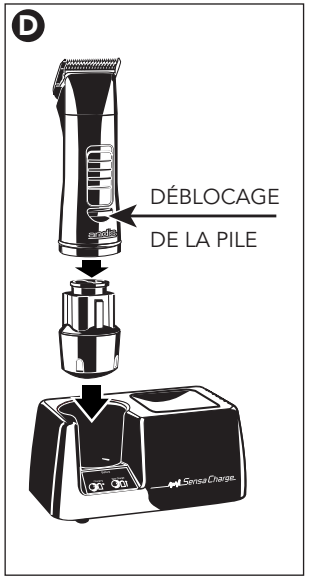

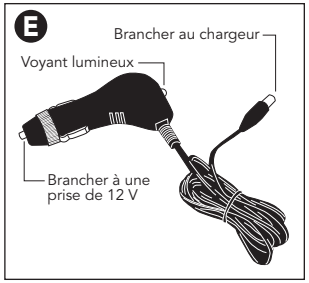

ADAPTATEUR D'ALLUME-CIGARE POUR CHARGEUR DE MODÈLE AGR+

L'adaptateur d'allume-cigare fourni (Figure E) permet d'utiliser un chargeur de tondeuse modèle AGR+ dans toute automobile équipée d'une prise de 12 V.

MODE D'EMPLOI DE L'ADAPTATEUR D'ALLUME-CIGARETTE

1. Déposer le cordon d'alimentation de l'arrière du chargeur.
2. Brancher le câble de l'adaptateur d'allume-cigare à l'arrière du chargeur (Figure B).
3. Insérer l'adaptateur d'allume-cigare dans la prise de 12 V du véhicule. Le voyant vert de l'adaptateur d'allume-cigare s'allume pour indiquer que l'adaptateur est bien branché.
4. Consulter la section « Accu et chargeur de modèle AGR+ » ci-dessus) où figurent les directives de charge de la tondeuse AGR+. **NOTA :** Si le câble de l'adaptateur d'allume-cigare ne fonctionne pas, il y a parfois lieu de remplacer le fusible. On peut se procurer un fusible de 500 mA dans tout magasin de matériel électronique. Pour déposer le fusible, dévisser le chapeau du câble de l'adaptateur d'allume-cigar (Figure F). En le saisissant entre le pouce et l'index, extraire le fusible de l'adaptateur (Figure G). Pour installer le nouveau fusible, en introduire une des extrémités dans l'orifice de l'adaptateur. Avec le pouce, enfoncer le fusible bien droit dans l'orifice de l'adaptateur. Remettre le chapeau. Si le câble de l'adaptateur d'allume-cigare ne fonctionne toujours pas, s'adresser au Centre d'entretien Andis le plus proche.

ENTRETIEN

Le nettoyage et la maintenance utilisateur ne doivent pas être confiés à des enfants sans supervision.

Les mécanismes internes du moteur de la tondeuse ont été graissés à vie en usine. Sauf l'entretien recommandé décrit dans ce manuel, aucun autre entretien ne doit être effectué sauf par Andis Company ou un centre d'entretien agréé Andis.

Si le cordon d'alimentation est endommagé, pour éviter tout risque, le faire remplacer par le fabricant, son agent d'entretien ou une personne de compétence équivalente.

DÉPOSE DE LA TÊTE DE COUPE

Avant de déposer la tête de coupe, s'assurer que le moteur de la tondeuse est hors tension. Pousser le mécanisme de déblocage de la tête de coupe, situé sous l'articulation (Figure H). Tout en tenant ce mécanisme, appuyer sur la tête de coupe (Figure I) et la dégager délicatement de l'articulation. Si l'articulation se rabat et affleure avec la tondeuse, la relever à l'aide d'un petit tournevis ordinaire glissé sous sa languette (Figure J). **NOTA :** Des poils peuvent s'accumuler sous la lame, dans la cavité avant du boîtier. Dans ce cas, retirer la tête de coupe de la tondeuse et enlever les poils à l'aide d'une petite brosse ou d'une brosse à dents usagée.

REMPLACEMENT DE LA TÊTE DE COUPE

Pour remplacer ou changer la tête de coupe, faire glisser la tête vers l'articulation de la tondeuse (Figure K) et, après avoir **mis la tondeuse sous tension,** appuyer sur la tête de coupe jusqu'à ce qu'elle se verrouille dans la tondeuse.

TEMPÉRATURE DE LA TÊTE DE COUPE

Étant donné la grande vitesse des tondeuses Andis, contrôlez souvent la chaleur, surtout sur les têtes de coupe qui coupent de près. Si les têtes de coupe sont trop chaudes, trempez uniquement les têtes de coupe dans de l'Andis Blade Care Plus ou appliquez de l'Andis Cool Care Plus, puis de l'huile pour tondeuse Andis. Si vous avez une tête de coupe détachable, changez de tête de coupe pour maintenir une température confortable ; l'utilisation de têtes de coupe multiples de même taille est populaire auprès des spécialistes du toilettage.

SOIN ET ENTRETIEN DE LA TÊTE DE COUPE DE LA TONDEUSE ANDIS

Graisser les têtes de coupe avant, **pendant** et après chaque utilisation. Si la coupe devient inégale ou ralentit, c'est signe que la tête de coupe a besoin d'être graissées. Verser quelques gouttes d'huile sur l'avant et le côté de la tête de coupe (Figure L). Essuyer l'excès d'huile de la tête de coupe à l'aide d'un chiffon doux et sec. Les lubrifiants en aérosol ne contiennent pas suffisamment d'huile pour assurer un bon graissage mais sont d'excellents liquides de refroidissement de la tête de coupe de la tondeuse. Toujours remplacer les lames émoussées ou brisées pour éviter toute blessure. Débarrasser les têtes de coupe de tous les poils qui ont pu s'y accumuler à l'aide d'une petite brosse ou d'une brosse à dents usagée. Pour nettoyer la tête de coupe, il est conseillé d'immerger **seulement la tête de coupe** dans un récipient contenant de l'huile Andis pour tondeuse tout en faisant fonctionner l'appareil. Les poils et les débris qui ont pu s'accumuler dans la tête de coupe devraient être éliminés. Une fois le nettoyage terminé, arrêter la tondeuse, sécher les lames avec un chiffon sec, et l'appareil est prêt à fonctionner de nouveau. Si après avoir nettoyé les lames, on constate qu'elles ne coupent toujours pas, il se peut qu'il

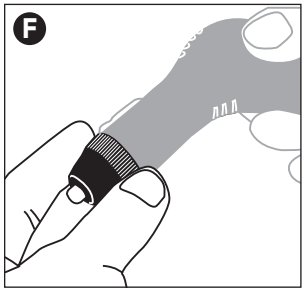

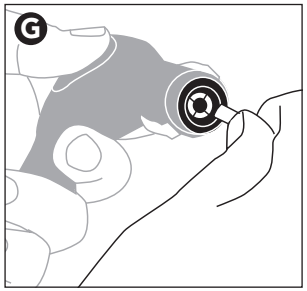

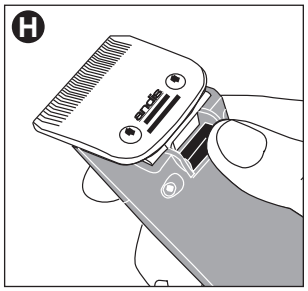

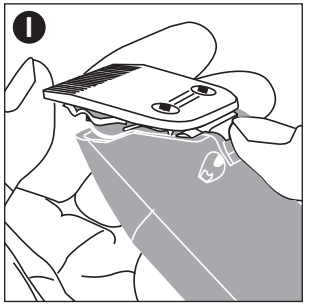

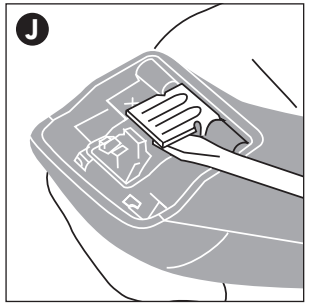

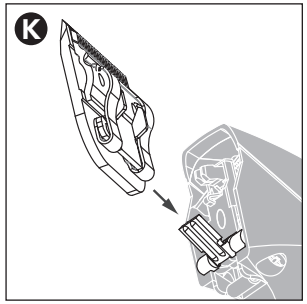

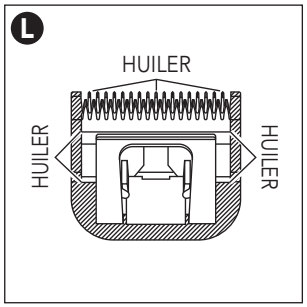

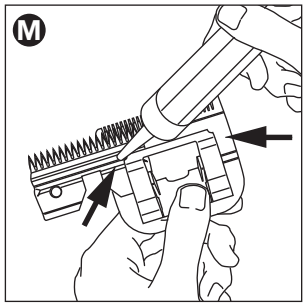

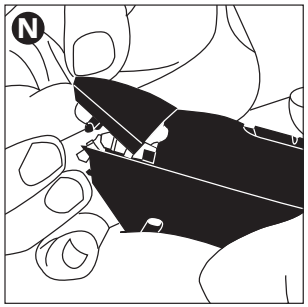

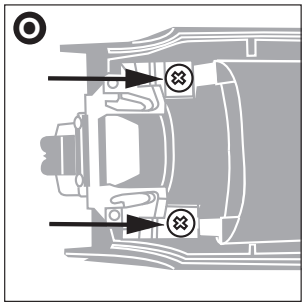

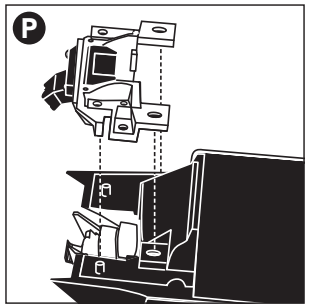

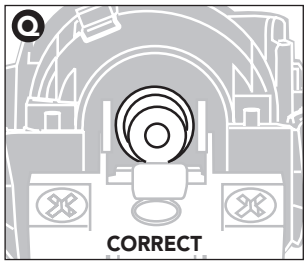

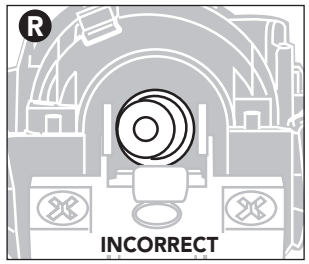

reste des de poils entre la lame supérieure et la lame inférieure de la tête de coupe. Dans ce cas, on doit éjecter la tête de coupe de la tondeuse. Faire glisser latéralement la lame supérieure, sans détendre le ressort de traction ni sortir complètement la lame supérieure de sous le ressort (pour la position de la lame, voir la Figure M). Nettoyer l'espace qui sépare les lames avec un chiffon sec, puis mettre une goutte d'huile pour tondeuse sur la surface de contact de la lame supérieure et de la lame inférieure ainsi que dans la rainure de guidage du ressort (Figure M). Faire ensuite glisser la lame supérieure jusqu'à l'autre extrémité de la lame inférieure et répéter les opérations. Puis, faire glisser la lame supérieure pour la recentrer par rapport à la lame inférieure. Suspendre ou entreposer la tondeuse Andis tête de coupe vers le bas, de manière que l'excès d'huile ne coule pas dans le boîtier.

REMPLACEMENT DE L'ENTRAÎNEMENT DE LA TÊTE DE COUPE

Si la tête de coupe de la tondeuse ne coupe plus suffisamment (veiller à en essayer plusieurs, car le tranchant de celle qui est montée peut être émoussé), il se peut que l'entraînement doive être remplacé.

POUR REMPLACER L'ENTRAÎNEMENT :

1. Déposer la tête de coupe (Figure I).
2. Déposer le couvercle de l'entraînement (Figure N).
3. Déposer les vis de fixation de l'entraînement (Figure O).
4. **NOTA :** Avant de déposer l'entraînement, en noter la position (pour faciliter le remontage). Déposer l'entraînement (Figure P).
5. Le palier d'entraînement doit être en position basse, sinon l'y placer avec le doigt (Figures Q et R).
6. Poser un entraînement neuf, aligner les trous des vis et le mettre en place (Figure P).
7. Remonter l'entraînement de la tête de coupe en reposant les vis de fixation (Figure O). **SANS LES SERRER EXCESSIVEMENT.**
8. Reposer le couvercle de l'entraînement (Figure N).
9. Reposer la tête de coupe (Figure K).

SERVICE DE RÉPARATION DE TÊTES DE COUPE ET TONDEUSES/ TONDEUSES DE FINITION

Dès que les têtes de coupe de la tondeuse/tondeuse de finition Andis s'émoussent suite à une utilisation répétée, il est recommandé d'acheter un nouveau jeu de têtes de coupe chez un fournisseur Andis. Certaines têtes de coupe peuvent être réaffûtées – contactez votre fournisseur Andis ou l'entreprise Andis pour en savoir plus à ce sujet. Si vous voulez faire réparer votre tondeuse/tondeuse de finition également, contactez votre fournisseur Andis. Si vous avez des difficultés à contacter votre fournisseur Andis, appelez le service clientèle Andis au 1-262-884-2600 (États-Unis) ou envoyez un e-mail à info@andisco.com. **Pour le centre de SAV Andis le plus proche, connectez-vous à www.andis.com ou contactez notre service clientèle par téléphone au 1-262-884-2600 (États-Unis), ou par e-mail à info@andisco.com.**

MISE AU REBUT CORRECTE DE CE PRODUIT

Cette marque indique que ce produit ne doit pas être mis au rebut avec les déchets ménagers à travers l'UE. Pour éviter tout risque pour l'environnement ou la santé de l'homme résultant d'une mise au rebut non contrôlée des déchets, recycler l'appareil de manière responsable pour promouvoir la réutilisation durable des ressources matérielles. Pour retourner l'appareil usagé, utiliser les systèmes de retour et de collecte ou contacter le détaillant chez lequel le produit a été acheté. Il pourra récupérer ce produit pour se charger de son recyclage sans risque pour l'environnement.

ATTENTION: Ne jamais manipuler la tondeuse Andis lorsqu'on manoeuvre un robinet. Sous peine de recevoir une décharge électrique et d'endommager la tondeuse, ne jamais la lrincer à l'eau courante et ne jamais la plonger dans l'eau. **La société ANDIS décline toute responsabilité en cas de blessure due à ce genre de négligence.**

ESPAÑOL

Lea las siguientes instrucciones antes de utilizar su nueva recortadora Andis por primera vez. Trátela como se merece un instrumento delicado y de precisión, y le durará muchos años.

MEDIDAS PREVENTIVAS IMPORTANTES

Cuando se utiliza un aparato eléctrico, se deben tomar ciertas precauciones básicas entre las que se incluye: **leer todas las instrucciones antes de utilizar la recortadora Andis. Los niños no deben usar este producto.**

PELIGRO: A fin de reducir el riesgo de descarga eléctrica:

1. No toque el aparato si éste ha caído al agua. Desenchúfelo inmediatamente. **Nunca use la recortadora cerca de donde haya agua.**
2. No utilice el aparato dentro de la bañera ni en la ducha.
3. No deje ni guarde el aparato en ningún lugar desde el que pueda caer o deslizarse dentro de la bañera o del lavabo. No lo sumerja ni lo deje caer en agua ni en ningún otro líquido.
4. Siempre que termine de utilizar el aparato, desenchúfelo inmediatamente del tomacorriente. Para desconectar la recortadora sostenga el enchufe y sáquelo del tomacorriente; no tire del cable.
5. Desenchufe el aparato antes de proceder a su limpieza, y antes de quitar o montar alguna de las piezas.

ADVERTENCIA: A fin de reducir el riesgo de quemaduras, incendio, descarga eléctrica o lesiones observe las siguientes normas:

1. Un aparato eléctrico no debe dejarse bajo ningún concepto desatendido mientras está enchufado.
2. Este artefacto puede ser utilizado por niños de 8 años de edad y más, y por personas con capacidades físicas, sensoriales o mentales reducidas, o con falta de experiencia y conocimientos, siempre y cuando hayan recibido supervisión o instrucciones referentes al uso del artefacto de manera segura, y comprendan los peligros involucrados.
3. Los niños no deben jugar con el artefacto.
4. Utilice este aparato únicamente para los fines a los que ha sido destinado, según lo indicado en este manual. No utilice accesorios que no hayan sido recomendados por Andis.
5. En ningún caso ponga en marcha este aparato si el cable o el enchufe están estropeados, si no funciona correctamente, si se ha caído o ha sufrido daños, o si ha entrado en contacto con agua. Lleve el aparato a un centro de servicio autorizado de Andis para que sea allí examinado y reparado.

6. Mantenga el cable alejado de las superficies calientes.
7. No deje caer ni introduzca ningún objeto en ninguna de las aberturas que presenta el aparato.
8. No utilice este aparato al aire libre ni lo ponga en funcionamiento en lugares donde estén siendo utilizados productos en aerosol o donde se esté administrando oxígeno.
9. No utilice el aparato si alguna de las hojas o de los peines están dañados o rotos, ya que pueden producirse heridas en la piel.
10. Para desconectar, retire el enchufe del tomacorriente de pared.
11. **ADVERTENCIA:** Mientras utilice este aparato, (1) póngalo fuera del alcance de cualquier animal que pueda causarle daños y (2) no lo deje a la intemperie.
12. **Lubrique las hojas frecuentemente con aceite.** Es posible que se calienten las hojas mientras se usa la recortadora.
13. Enchufe el cargador directamente el tomacorriente - no use un cable alargador.
14. Desenchufe el cargador antes de conectar o desconectar el aparato.
15. El uso de un cargador no vendido por Andis puede causar peligro de incendio, electrocución o lesiones.
16. No desmonte el cargador; llévelo a un centro de servicio autorizado de Andis cuando requiera reparación. El montaje incorrecto puede causar peligro de electrocución o incendio.
17. La batería de esta recortadora ha sido diseñada para brindar el máximo de vida útil sin problemas. Sin embargo, como todas las baterías, finalmente se agotará. **No desmonte el paquete de batería ni intente reemplazar la batería.**
18. **ADVERTENCIA:** Mantenga el artefacto seco.

GUARDE ESTAS INSTRUCCIONES

INSTRUCCIONES DE FUNCIONAMIENTO

- El usuario no debe cambiar la batería.
- Se debe quitar la batería antes de desechar el aparato.
- El aparato debe desconectarse de la fuente eléctrica antes de quitarle la batería.
- La batería se debe desechar de manera segura.

ADAPTADOR UNIVERSAL DE CA A CC

El cargador está equipado con un adaptador universal de CA a CC. Para poder usar el cargador en la mayoría de los países del mundo, se incluyen 3 enchufes intercambiables (Figura A).

PARA SACAR UN ENCHUFE:

1. Desenchufe el adaptador de CA a CC del tomacorriente de pared.
2. Mientras oprime el botón en el enchufe, tire con cuidado hacia fuera del mismo hasta soltarlo del adaptador.

PARA COLOCAR UN ENCHUFE:

1. Para colocar un enchufe, alinee las patillas de contacto y las guías del adaptador de CA a CC con el enchufe.
2. Empuje con cuidado el enchufe hacia dentro del adaptador, hasta que quede fijo a presión en su lugar.

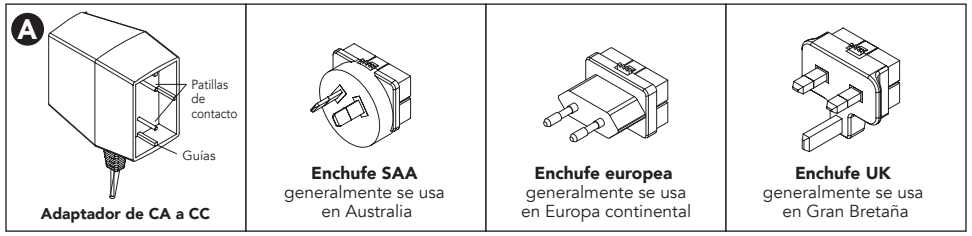

BATERÍA Y CARGADOR PARA EL MODELO AGR+

LEA LO SIGUIENTE ANTES DE CARGAR ESTA RECORTADORA

1. Saque el cargador y el adaptador de CA a CC de la caja. Conecte el cable de corriente eléctrica en la parte posterior del cargador (Figura B). Conecte el adaptador en alguno de los tomacorrientes de CA identificadas en el cargador y en la caja.
2. Coloque la recortadora en la cavidad del cargador (Figura C). Fíjese que la batería viene con una ranura para alinearla correctamente con el cargador. Una vez alineados la batería y el cargador, presione firmemente la batería en el cargador hasta que quede asentada en el fondo de la cavidad. Se oirá un "clic" cuando los contactos de carga se enganchen, lo cual es normal. La batería puede cargarse mientras permanece en la recortadora, o por separado.
3. Para sacar la batería de la recortadora, oprima el botón de liberación de la batería (Figura D) y tire de ella hacia fuera. **NOTA:** La batería está diseñada para hacer funcionar la recortadora durante aproximadamente una hora. Si la hoja está limpia, afilada y bien lubricada funcionará de manera óptima.
4. **Antes de usar la recortadora por primera vez, es necesario cargar la batería durante un mínimo de diez horas.**
5. El cargador tiene una luz indicadora azul. Esta luz indicadora permanece iluminada mientras la batería se está cargando.
6. Se puede dejar la recortadora en el cargador mientras no esté en uso. El cargador mantiene la batería completamente cargada y la luz azul permanece iluminada. La unidad tiene una batería de níquel-hidruro metálico que no sufre daños si se sobrecarga. Sin embargo, le recomendamos desenchufar el cargador si no piensa usar la recortadora en unos siete o más días.

REGLAS DE SEGURIDAD PARA EL CARGADOR Y LA BATERÍA

1. Para que el cargador funcione correctamente el interruptor del motor de la recortadora debe estar en la posición de apagado "OFF". **No vuelva a poner la recortadora en el cargador con el interruptor del motor en la posición de encendido "ON".** Retire inmediatamente la recortadora del cargador si la deja accidentalmente en dicha posición. Apague la recortadora y vuelva a ponerla en el cargador.
2. No introduzca ningún objeto metálico en la cavidad de la batería en el cargador.
3. No cargue ningún otro tipo de batería que no sea la batería diseñada para la recortadora Andis AGR+.
4. No guarde la batería ni el cargador donde la temperatura sea inferior a 10°C o superior a 40°C, ya que podría dañarlos.
5. No exponga el cargador ni la batería a condiciones de humedad excesivas.
6. Evite dejar caer el cargador y la batería. No use una batería o un cargador dañados.
7. Limpie las partes externas del cargador con un cepillo suave o un paño húmedo. No use agentes abrasivos, detergentes ni disolventes fuertes.

INFORMACIÓN SOBRE EL USO DE LA BATERÍA Y DEL CARGADOR

1. La recortadora, batería y cargador tienen varios sistemas eléctricos que interactúan entre sí. Se debe mantener un buen contacto eléctrico para que el motor trabaje a toda su potencia y para que la batería se cargue correctamente. En la mayoría de los casos se puede corregir el funcionamiento errático o limitado de la recortadora ocasionado por suciedad o edad de la misma, si se hace lo siguiente:
   A. **Problema**: El motor de la recortadora se enciende y apaga como si hubiese una conexión eléctrica suelta.
   Solución: Retire la batería de la recortadora. Revise la abertura de la batería en la recortadora. Ubique los dos juegos de contactos del motor. Usando un alicate largo o una herramienta similar apriete suavemente las dos hojas metálicas hasta que queden separadas en 1,6 mm. **NO** apriete completamente las hojas, ya que no podrá reinsertar la batería.

B. **Problema**: El cargador no carga plenamente la batería.
Solución: Limpie los contactos inferiores de la batería (la parte introducida en la cavidad de carga). Limpie los contactos del cargador. Vuelva a alinear los contactos del cargador. Para limpiar los contactos de la batería, frótelos suavemente con la goma de borrar de un lápiz hasta que queden brillantemente pulidos. Use una mota de algodón y alcohol isopropílico al 91% para eliminar todo residuo de suciedad. También puede usar alcohol desnaturalizado. Tenga cuidado pues ambos productos son inflamables. Limpie los contactos del cargador del mismo modo. **DESENCHUFE PRIMERO EL CARGADOR.** Asegúrese de que las partículas del borrador y los limpiadores no entren en el cargador. Para realinear los contactos del cargador, nuevamente asegúrese de que éste esté desenchufado, y tire **LEVEMENTE** hacia adelante los bucles metálicos en los cuatro contactos. No doble, deforme ni dañe gravemente los contactos.

C. **Problema**: Las luces del cargador se encienden y apagan cuando la recortadora o la batería se mueven de lado a lado en la cavidad del cargador.
Solución: Realinee los contactos del cargador tal como se indicó anteriormente.

2. Para prolongar la vida útil de la batería, no haga funcionar la recortadora hasta que el motor se detenga por completo. Cuando la velocidad del motor baja notablemente mientras está funcionando, en comparación a como lo hacía antes, es necesario cargar la batería.
3. La batería de esta recortadora debe pasar por tres a cinco ciclos de "carga y uso" antes de que alcance su capacidad de carga completa. Las primeras veces que use y recargue la batería no obtendrá su rendimiento óptimo. Se necesitan de tres a cinco ciclos de "carga y uso" para que la batería alcance su carga máxima.
4. Es normal que el cargador esté caliente al tacto durante el funcionamiento.
5. Desenchufe el cargador del tomacorriente de CA si no se va a usar durante períodos prolongados.
6. Nunca guarde las baterías descargadas. Recárguelas inmediatamente tras descargarse.
7. Muchos factores inciden en la vida útil de la batería. Es posible que una batería que se haya usado con mucha frecuencia y tenga más de un año de uso no tenga el mismo rendimiento que una batería nueva.

ADAPTADOR PARA AUTOMÓVIL DEL CARGADOR PARA EL MODELO AGR+

Gracias al adaptador para automóvil que se incluye (Figura E), se puede usar el cargador para el modelo AGR+ dentro de un vehículo motorizado que esté equipado con del tomacorriente de 12V (para encendedor de cigarrillos).

INSTRUCCIONES PARA USAR EL ADAPTADOR PARA AUTOMÓVIL

1. Desconecte el cable de corriente de la parte posterior del cargador.
2. Conecte el cable del adaptador para automóvil en la parte posterior del cargador (Figura B).
3. Enchufe el adaptador para automóvil en el tomacorriente de 12V (para encendedor de cigarrillos) en su automóvil. La luz verde en el adaptador para automóvil se ilumina para indicar que el adaptador está enchufado.
4. Consulte las instrucciones acerca de cómo cargar la recortadora AGR+ en la sección anterior "Batería y cargador para el modelo AGR+". **NOTA:** Si el cable del adaptador para automóvil no funciona, es posible que sea necesario cambiar el fusible. Se venden fusibles de 500mA en tiendas de equipo electrónico. Para sacar el fusible, destornille la tapa en el cable del adaptador para automóvil (Figura F). Con el dedo pulgar y el índice saque el fusible del adaptador (Figura G). Para colocar un fusible nuevo, coloque un extremo del mismo en la abertura del adaptador. Con el dedo pulgar empuje el fusible directamente dentro de la abertura en el adaptador para automóvil. Vuelva a colocar la tapa. Si el cable del adaptador para automóvil sigue sin funcionar, póngase en contacto con el centro de servicio Andis.

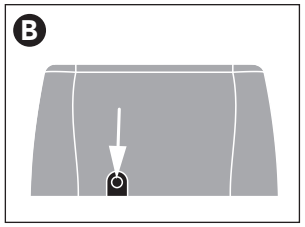

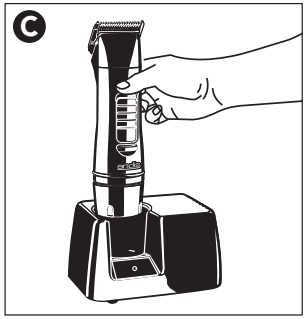

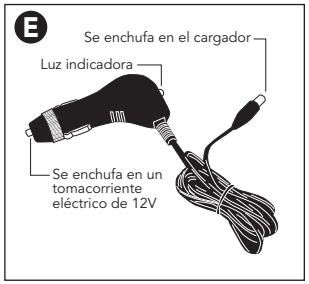

MANTENIMIENTO POR PARTE DEL USUARIO

La limpieza y el mantenimiento por parte del usuario no deberán ser realizados por niños sin la debida supervisión.

El mecanismo interno del motor de la recortadora para cortar el pelo ha sido lubricado de forma permanente en fábrica. No es necesario realizar ningún mantenimiento aparte del mantenimiento recomendado descrito en este manual, excepto por técnicos de mantenimiento de Andis Company o centros de servicio autorizados de Andis.

Si el cable eléctrico está dañado, es necesario que lo reemplace el fabricante, el agente de servicio o alguna otra persona con similar capacidad técnica, para evitar situaciones de riesgo.

RETIRO DEL JUEGO DE HOJAS

Para retirar el juego de hojas, asegúrese primero de que el motor de la recortadora esté apagado. Empuje el mecanismo de liberación de las hojas debajo de la bisagra de las mismas (Figura H). Mientras sujeta el mecanismo, presione la hoja, luego tírela suavemente hacia adelante (Figura I), y deslícela hacia afuera de la bisagra. Si la bisagra de la hoja se cierra firmemente y está a ras de la recortadora, use un destornillador pequeño para hacer palanca en la lengüeta de la bisagra (Figura J). **NOTA:** Es posible que se acumule pelo en la cavidad delantera de la caja debajo de la hoja. Si ello ocurre, elimine el pelo cepillando la cavidad con un cepillo pequeño o un cepillo de dientes viejo mientras la hoja se haya retirado de la recortadora.

REEMPLAZO O CAMBIO DEL JUEGO DE HOJAS

Para reemplazar o cambiar el juego de hojas, deslice el soporte de la hoja sobre la bisagra de la recortadora (Figura K) **y con la unidad encendida,** empuje la hoja hacia la recortadora para trabarla en su posición.

TEMPERATURA DE LA HOJA

Debido a la naturaleza de alta velocidad de las recortadoras de Andis, verifique el calor de la hoja con frecuencia, especialmente para el caso de hojas de corte al ras. Si las hojas están demasiado calientes, remoje **las hojas únicamente** en Andis Blade Care Plus o aplique Andis Cool Care Plus y luego el aceite Andis para recortadoras. Si tiene una unidad con hoja desmontable, puede cambiar la hoja para mantener una temperatura confortable; utilizar varias hojas del mismo tamaño es un método popular entre los profesionales que acicalan.

CUIDADO Y SERVICIO A LAS HOJAS DE LA RECORTADORA ANDIS PARA CORTAR EL PELO

Las hojas deben ser lubricadas antes, **durante** y después de cada uso. Si la recortadora deja mechones o reduce su velocidad es necesario lubricar las hojas. Ponga unas cuantas gotas de aceite en la parte delantera y lateral de las hojas (Figura L). Limpie el aceite que sobre en las hojas con un trapo seco y suave. Los lubricantes en spray no contienen suficiente aceite para dar una buena lubricación, pero son un excelente refrigerante para las hojas de la recortadora. Siempre cambie las hojas rotas o en mal estado para evitar que causen lesiones. Puede limpiar el pelo que quede en las hojas con un cepillo pequeño o con un cepillo de dientes viejo. Para limpiar las hojas sugerimos que sumerja **solamente las hojas** en un recipiente poco profundo de aceite Andis para recortadoras, mientras la recortadora esté funcionando. De esa manera saldrá todo el pelo y suciedad que se hayan acumulado entre las hojas. Después de limpiar la recortadora, apáguela, seque las hojas con un trapo seco y comience a cortar de nuevo. Si tras limpiar las hojas éstas aún no cortan, es posible que haya pelos delgados atrapados entre la hoja superior e inferior. Si éste es el caso, deberá destrabar las hojas de la recortadora. Deslice la hoja superior hacia un lado, sin aflojar el resorte tensionador ni quitar totalmente la hoja superior de debajo del resorte (en la Figura M verá la posición de la hoja). Limpie con un trapo seco la superficie entre las hojas, luego agregue una gota de aceite para recortadoras donde se unen las hojas superior e inferior y

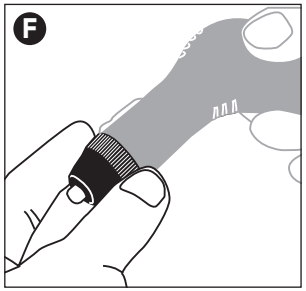

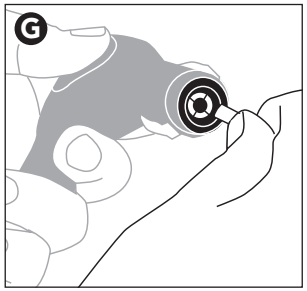

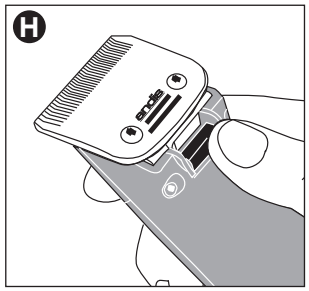

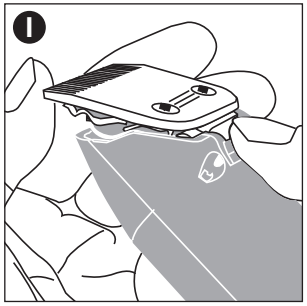

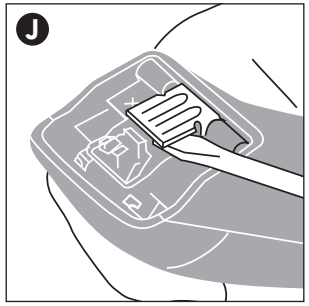

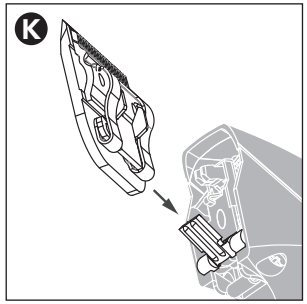

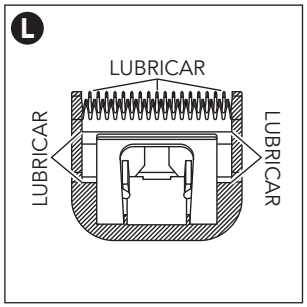

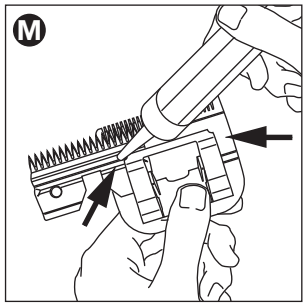

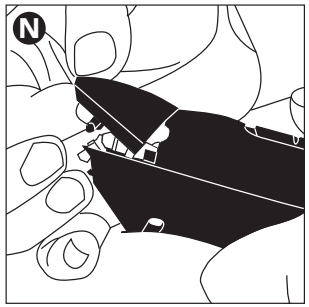

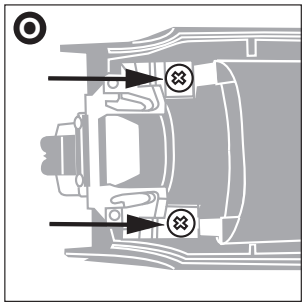

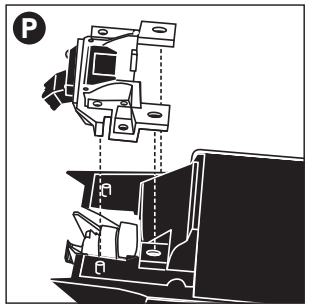

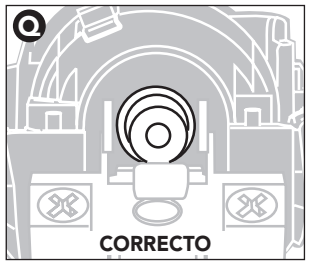

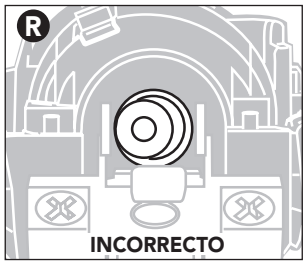

también en la ranura guía del resorte tensionador (Figura M). Ahora deslice la hoja superior hacia el lado opuesto de la hoja inferior y repita el proceso. Tras completar el procedimiento, deslice la hoja superior, centrándola sobre la inferior. Cuelgue o guarde la recortadora Andis con las hojas hacia abajo de modo que el exceso de aceite no escurra dentro de la caja de la unidad.

CAMBIO DEL CONJUNTO DE LA TRANSMISIÓN DE LAS HOJAS

Si las hojas de la recortadora no cortan correctamente (asegúrese de intentarlo con más de una hoja, ya que puede que las hojas que esté usando no estén bien afiladas), es posible que deba reemplazar el conjunto de la transmisión de las hojas.

PARA CAMBIAR EL CONJUNTO DE LA TRANSMISIÓN DE LAS HOJAS:

1. Retire el juego de hojas (Figura I).
2. Retire la tapa de la transmisión (Figura N).
3. Retire los tornillos de montaje en la transmisión de las hojas (Figura O).
4. **NOTA:** Antes de retirar el conjunto de la transmisión de las hojas, fíjese en la forma en que está colocado (ello le ayudará cuando vuelva a montarlo). Retire el conjunto de la transmisión (Figura P).
5. El cojinete de la transmisión debe estar en su posición más baja; de lo contrario, muévalo con el dedo hasta dicha posición (Figuras Q y R).
6. Instale el nuevo conjunto de transmisión, alinee los orificios de los tornillos y presiónelo (Figura P).
7. Vuelva a armar la transmisión de las hojas colocando nuevamente los tornillos de montaje y girándolos justo hasta que queden ajustados (Figura O). **NO LOS APRIETE EXCESIVAMENTE.**
8. Vuelva a colocar la tapa de la transmisión (Figura N).
9. Vuelva a colocar las hojas (Figura K).

SERVICIO DE REPARACIÓN PARA LA RECORTADORA/RECORTADORA DE ACABADO

Cuando las hojas de su recortadora/recortadora de acabado Andis pierdan el filo después de un uso repetido, se aconseja comprar un conjunto nuevo de hojas, disponible por medio de su proveedor Andis. Algunos juegos de hojas pueden reafilarse – comuníquese con su proveedor Andis o con Andis Company para obtener información sobre el reafilado. Si usted desea que su recortadora/recortadora de acabado también reciba servicio técnico, comuníquese con su proveedor Andis. Si usted tiene un problema en comunicarse con su proveedor Andis, comuníquese con el departamento de servicio al cliente de Andis Company 1-262-884-2600 (EE. UU.) o envíe un mensaje electrónico a info@andisco.com. **Para encontrar un Centro de Servicio Autorizado de Andis cerca de su localidad, visite www.andis.com o póngase en contacto con nuestro departamento de servicio al cliente llamando al 1-262-884-2600 (EE. UU.), o enviando un mensaje electrónico a info@andisco.com.**

ELIMINACIÓN ADECUADA DE ESTE PRODUCTO

Esta marca indica que este producto no se debe desechar con otros residuos domésticos a lo largo de la Unión Europea. Para evitar un posible daño al medio ambiente o a la salud humana debido a la eliminación descontrolada de residuos, recicle el producto responsablemente para promover el reuso sostenible de recursos materiales. Si desea devolver su dispositivo usado, por favor use el sistema de devolución y recolección o comuníquese con el minorista donde compró el producto. Ellos pueden recibir el producto para un reciclado inocuo al medio ambiente.

TENGA CUIDADO: Si usted se halla utilizando un grifo abierto, no toque en ningún caso la recortadora Andis, y tampoco ponga el aparato bajo un grifo ni dentro del agua, ya que ello supone un riesgo de que se produzca una descarga eléctrica y que se averíe la recortadora. **ANDIS COMPANY no se hace responsable de las heridas que se puedan derivar de esta falta de cuidado.**

Vor Inbetriebnahme des Andis Haarschneiders die folgenden Anweisungen sorgfältig durchlesen. Der Haarschneider ist ein Präzisionsinstrument, das entsprechend behandelt werden muss, um Ihnen lange Jahre gute Dienste zu leisten.

WICHTIGE SICHERHEITSHINWEISE

Bei der Verwendung von elektrischen Geräten müssen stets einige grundlegende Sicherheitsregeln befolgt werden. **Dazu zählt das sorgfältige Lesen der Bedienungsanleitung vor Inbetriebnahme des Andis Haarschneiders. Dieses Gerät darf nicht von Kindern verwendet werden.**

ACHTUNG: Beachten Sie Folgendes, um das Risiko eines elektrischen Schlags zu verringern:

1. Nicht nach einem Gerät greifen, das in Wasser gefallen ist. **Sofort den Stecker aus der Steckdose ziehen.**
2. Nicht während des Badens oder in der Dusche verwenden.
3. Das Gerät nicht an einem Platz ablegen oder aufbewahren, an dem es in eine Wanne oder ein Waschbecken fallen oder hineingezogen werden kann. Das Gerät nicht in Wasser oder eine andere Flüssigkeit fallen lassen oder eintauchen.
4. Das Netzkabel dieses Geräts immer sofort nach Gebrauch aus der Steckdose ziehen. Das Gerät am Stecker und nicht am Kabel aus der Steckdose ziehen.
5. Vor dem Reinigen, Ausbauen oder Zusammenbauen von Teilen den Netzstecker aus der Steckdose ziehen.

ACHTUNG: Zur Verminderung des Risikos von Verbrennungen, Feuer, elektrischem Schlag oder Körperverletzungen ist Folgendes zu beachten:

1. Ein mit dem Stromnetz verbundenes Gerät niemals unbeaufsichtigt lassen.
2. Die Nutzung dieses Geräts durch Kinder ab 8 Jahren und durch Personen, die eingeschränkte körperliche, sensorische oder geistige Fähigkeiten aufweisen bzw. fehlende Erfahrung und Kenntnis im Umgang mit diesem Gerät haben, ist zulässig, sofern solche Personen beaufsichtigt werden bzw. in Bezug auf die sichere Bedienung des Geräts eingewiesen wurden und die damit verbundenen Risiken verstehen.
3. Kinder dürfen nicht mit dem Gerät spielen.
4. Das Gerät nur für die in diesem Handbuch beschriebenen Einsatzzwecke verwenden. Keine nicht von Andis empfohlenen Zubehörteile verwenden.

5. Dieses Gerät darf nicht betrieben werden, wenn Netzkabel oder Netzstecker beschädigt sind, wenn es nicht ordnungsgemäß funktioniert, wenn es zu Boden gefallen ist oder beschädigt wurde oder wenn es in Wasser gefallen ist. Das Gerät in solchen Fällen zur Diagnose und Reparatur an eine Andis-Kundendienststelle einschicken.
6. Das Netzkabel von heißen Oberflächen fernhalten.
7. Es dürfen in keine der Öffnungen fremde Objekte eingeführt werden.
8. Das Gerät nicht im Freien, nicht zusammen mit Aerosolprodukten (Sprays) und nicht an Orten verwenden, wo Sauerstoff verabreicht wird.
9. Das Gerät darf nicht mit einem beschädigten oder abgebrochenen Scherkopf bzw. Kamm verwendet werden, da dies zu Hautverletzungen führen kann.
10. Den Stecker aus der Steckdose ziehen, um das Gerät vom Netz zu trennen.
11. **ACHTUNG:** Während des Gebrauchs das Gerät nicht an einem Ort ablegen, wo es (1) von einem Tier beschädigt werden kann oder (2) der Witterung ausgesetzt ist.
12. **Die Scherköpfe häufig ölen,** da sie während des Gebrauchs heiß werden können, und oft prüfen.
13. Das Ladegerät direkt an eine Steckdose anschließen - kein Verlängerungskabel verwenden.
14. Das Ladegerät vor dem Einlegen oder Entnehmen des Haarschneiders vom Netz trennen.
15. Die Verwendung eines Ladegeräts, das nicht von Andis verkauft wurde, kann zu Feuer, elektrischem Schlag oder Verletzungen führen.
16. Das Ladegerät nicht zerlegen; Reparaturen von einer autorisierten Andis-Kundendienststelle durchführen lassen. Der falsche Zusammenbau kann zu elektrischem Schlag oder Feuer führen.
17. Die Batterien dieses Haarschneiders wurden für langlebigen, störungsfreien Betrieb konstruiert. Wie alle anderen Batterien auch, geht ihre Leistung einmal zur Neige. **Den Akkupack nicht zerlegen, um zu versuchen, die Batterien zu ersetzen.**
18. **ACHTUNG:** Das Gerät trocken halten.

DIESE ANLEITUNG AUFBEWAHREN

BEDIENUNGSANLEITUNG

- Der Akku kann vom Bediener nicht ausgetauscht werden.
- Der Akku muss vor dem Entsorgen des Geräts aus diesem entfernt werden.
- Das Gerät muss zum Entfernen des Akkus vom Stromnetz getrennt sein.
- Der Akku muss sicher entsorgt werden.

UNIVERSELLER AC/DC-NETZADAPTER

Das Ladegerät ist mit einem universellen AC/DC-Netzadapter ausgestattet. Im Lieferumfang sind drei austauschbare Netzeingangsstecker für verschiedene Regionen der Welt enthalten (Abbildung A).

ENTFERNEN DES NETZEINGANGSSTECKERS:

1. Den AC/DC-Netzadapter aus der Steckdose ziehen.
2. Auf den Entnahmeknopf am Netzeingangsstecker drücken und gleichzeitig vorsichtig am Stecker ziehen, bis er vom Netzadapter getrennt ist.

ANBRINGEN DES NETZEINGANGSSTECKERS:

1. Zum Anbringen des Netzeingangssteckers die Stifte und Halterungen am AC/DC-Netzadapter mit dem Stecker ausrichten.
2. Den Netzeingangsstecker vorsichtig in den Netzadapter drücken, bis er einrastet.

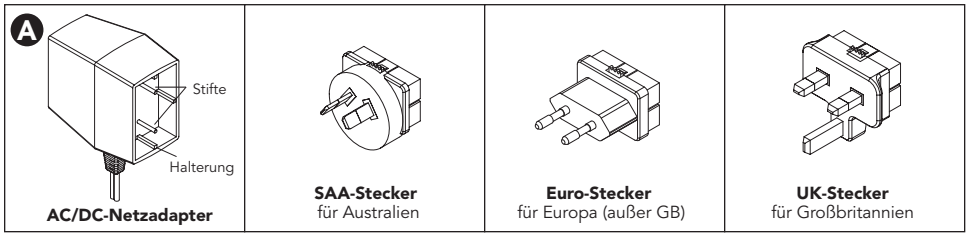

MODELL AGR+ AKKU UND LADEGERÄT

DIE FOLGENDEN ANWEISUNGEN VOR DEM LADEN DIESES HAARSCHNEIDERS SORGFÄLTIG LESEN.

1. Ladegerät und Netzadapter aus dem Karton nehmen. Das Netzkabel an der Rückseite des Ladegeräts anschließen (Abbildung B). Den Netzadapter an eine Netzsteckdose anschließen, die entsprechend der Angaben am Ladegerät und auf dem Karton ausgelegt ist.
2. Das schnurlose Andis Modell AGR+ in den Ladeschacht setzen (Abbildung C). Der Akkupack ist mit einem Schlitz versehen, der ordnungsgemäß mit dem Ladegerät ausgerichtet werden muss. Anschließend den Akku fest in das Ladegerät drücken, bis er an der Unterseite des Aufnahmeschachts anliegt. Die Ladekontakte rasten ggf. hörbar ein. Der Akku kann als Teil des Haarschneiders oder separat geladen werden.
3. Zum Ausbau des Akkus aus dem Haarschneider auf den Akku-Verriegelungsknopf (Abbildung D) drücken und den Akku gerade herausziehen. **HINWEIS:** Der Haarschneider kann mit dem Akkupack ungefähr eine Stunde lang betrieben werden. Die beste Laufzeit wird bei Verwendung einer sauberen, scharfen, gut geölten Klinge erreicht.
4. **Der Akkupack muss vor der ersten Verwendung mindestens 10 Stunden geladen werden.**
5. Das Ladegerät hat eine blaue Anzeigelampe, die aufleuchtet, während der Akku geladen wird.
6. Der Haarschneider kann im Ladegerät verbleiben, wenn er nicht verwendet wird. Das Ladegerät sorgt dafür, dass der Akku stets voll aufgeladen ist und die blaue Anzeige aufleuchtet. Das Gerät ist mit einer Nickel-Metallhydrid-Batterie ausgestattet, die nicht durch Überladen beschädigt werden kann. Wir empfehlen jedoch, das Ladegerät vom Stromnetz zu trennen, wenn der Haarschneider länger als sieben Tage nicht verwendet wird.

SICHERHEITSREGELN FÜR LADEGERÄT UND AKKUPACK

1. Der Haarschneider-Motorschalter muss auf OFF (AUS) stehen, damit das Ladegerät ordnungsgemäß funktioniert. **Den Haarschneider nicht in den Ladeschacht stellen, wenn der Motorschalter auf ON (EIN) steht.** Wenn der Haarschneider versehentlich im eingeschalteten Zustand im Ladeschacht platziert wird, das Gerät sofort entnehmen, ausschalten und wieder in den Ladeschacht stellen.
2. Keine metallischen Gegenstände in den Akkuschacht des Ladegeräts einführen.
3. Das Ladegerät ausschließlich zum Aufladen des Akkupacks verwenden, der für den Andis AGR+ Haarschneider vorgesehen ist.
4. Den Akku oder das Ladegerät nur in einem Temperaturbereich zwischen 10 °C und 40 °C lagern, um Beschädigungen zu vermeiden.
5. Den Ladeschacht oder Akkupack keinen übermäßig feuchten Bedingungen aussetzen.
6. Ladeschacht oder Akkupack nicht fallen lassen und nicht verwenden, wenn eines der Teile beschädigt ist.
7. Die Außenflächen des Ladegeräts mit einer weichen Bürste oder einem angefeuchteten Lappen reinigen. Keine scharfen Scheuermittel, Reinigungsmittel oder Lösungsmittel verwenden.

RICHTLINIEN FÜR DIE VERWENDUNG VON AKKUPACK UND LADEGERÄT

1. Haarschneider, Akkupack und Ladegerät verwenden miteinander verbundene elektrische Systeme. Guter elektrischer Kontakt ist die Voraussetzung für die volle Leistung des Motors und das korrekte Aufladen des Akkus. Eingeschränkter oder unregelmäßiger Betrieb infolge von Schmutz oder Alterung kann in den meisten Fällen wie folgt behoben werden:
   A. **Problem**: Motor des Haarschneiders startet und stoppt ähnlich wie bei einem Wackelkontakt.
   Lösung: Den Akkupack aus dem Haarschneider nehmen. Die beiden Motorkontaktsätze in der Öffnung für den Akkupack im Haarschneider lokalisieren und vorsichtig mit einer Flachzange oder einem ähnlichen Werkzeug auf die Metallzungen drücken, bis sie einen Abstand von ca. 1,6 mm aufweisen. Die Metallzungen **NICHT** ganz zusammendrücken; andernfalls kann der Akkupack nicht wieder eingesetzt werden.
   B. **Problem:** Ladegerät lädt den Akku nicht vollständig auf.
   Lösung: Die unteren Kontakte des Akkupacks (der Teil, der in den Ladeschacht eingeführt wird) reinigen. Die Kontakte des Ladegeräts reinigen und wieder richtig ausrichten. Zum Reinigen der Kontakte des Akkupacks die Kontakte leicht mit einem Radiergummi abreiben, bis sie hell poliert erscheinen. Rückstände oder Schmutz vollständig mit einem Ohrenstäbchen und 91%igem Isopropylalkohol entfernen. Brennspiritus kann ebenfalls verwendet werden. Vorsichtig vorgehen, da beide Produkte brennbar sind. Die Kontakte des Ladegeräts auf gleiche Weise reinigen, das Ladegerät jedoch **ZUERST VOM NETZ TRENNEN**. Sicherstellen, dass kein Radiergummistaub oder Reinigungsmittel in den Ladeschacht gelangt. Zum Ausrichten der Kontakte des Ladegeräts wieder sicherstellen, dass das Ladegerät vom Netz getrennt ist, und die Metallösen an den vier Kontakten **ETWAS** nach vorn biegen. Die Kontakte nicht stark biegen, verformen oder beschädigen.
   C. **Problem:** Ladegerät-Anzeigelampen blinken, wenn der Haarschneider oder Akku seitlich im Ladeschacht bewegt wird.
   Lösung: Die Kontakte des Ladegeräts wie oben angegeben reinigen und ausrichten.
2. Um die Lebensdauer des Akkupacks zu erhöhen, den Haarschneider nicht bis zum völligen Stillstand des Motors betreiben. Wenn der Motor beim Schneiden merklich langsamer wird, muss der Akkupack ausgetauscht werden.
3. Der Akku dieses Haarschneiders muss drei bis fünf Auflade- und Benutzungszyklen durchlaufen, bevor er vollständig aufgeladen werden kann. Die Spitzenleistung des Akkus wird erst nach diesen drei bis fünf Auflade- und Benutzungszyklen erreicht.
4. Das Ladegerät fühlt sich während des Betriebs warm an. Dies ist normal.
5. Das Ladegerät von der Steckdose trennen, wenn es längere Zeit nicht verwendet wird.
6. Akkus niemals im entladenen Zustand lagern, sondern stets unverzüglich aufladen.
7. Die Lebensdauer von Akkupacks wird von zahlreichen Faktoren beeinflusst. Ein Akkupack, der häufig verwendet wurde und über ein Jahr alt ist, weist ggf. nicht die gleiche Laufzeit auf wie ein neuer Akkupack.

FAHRZEUGADAPTER FÜR LADEGERÄT MODELL AGR+

Mithilfe des mitgelieferten Fahrzeugadapters (Abbildung E) kann das Ladegerät Modell AGR+ in einem Kraftfahrzeug verwendet werden, das mit einer 12-V-Zubehörsteckdose (Zigarettenanzünder) ausgestattet ist.

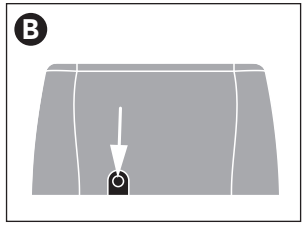

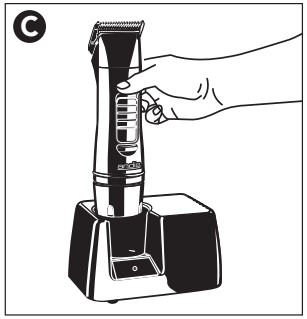

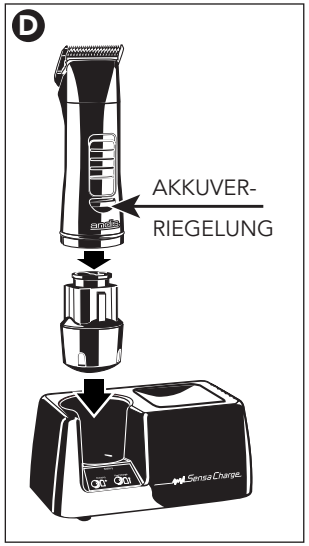

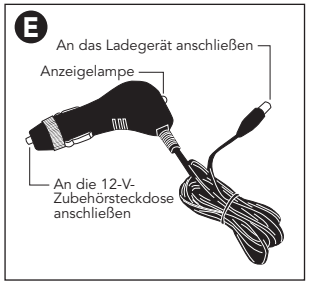

BEDIENUNGSANWEISUNGEN FÜR DEN FAHRZEUGADAPTER

1. Das Netzkabel von der Rückseite des Ladegeräts trennen.
2. Das Kabel des Fahrzeugadapters an der Rückseite des Ladegeräts anschließen (Abbildung B).
3. Den Fahrzeugadapter in die 12-V-Zubehörsteckdose (Zigarettenanzünder) des Fahrzeugs stecken. Die grüne Lampe am Fahrzeugadapter leuchtet auf, um anzuzeigen, dass der Adapter mit Spannung versorgt wird.
4. Anweisungen zum Aufladen des AGR+ Haarschneiders dem vorherigen Abschnitt „Modell AGR+ Akku und Ladegerät" entnehmen. **HINWEIS**: Wenn das Kabel des Fahrzeugadapters nicht funktioniert, muss ggf. die Sicherung ausgetauscht werden. Die 500-mA-Sicherung ist im Elektronikhandel erhältlich. Zum Ausbau der Sicherung die Kappe am Kabel des Fahrzeugadapters abschrauben (Abbildung F). Die Sicherung mit dem Daumen und Zeigefinger aus dem Adapter herausziehen (Abbildung G). Zum Einbau ein Ende der neuen Sicherung in die Adapteröffnung einsetzen und die Sicherung dann mit dem Daumen gerade in die Öffnung des Fahrzeugadapters schieben. Die Kappe wieder anbringen. Wenn das Kabel des Fahrzeugadapters immer noch nicht funktioniert, wenden Sie sich an die nächste Andis-Kundendienststelle.

BENUTZERWARTUNG

Kindern darf die Reinigung und Benutzerwartung nur unter Beaufsichtigung gestattet werden.

Der interne Mechanismus des Motors Ihres Haarschneiders wurde werkseitig dauergeschmiert. Vom Benutzer werden ausschließlich die in diesem Handbuch empfohlenen Wartungsschritte durchgeführt - alle anderen Wartungsmaßnahmen sind Aufgabe der Andis Company oder einer von Andis autorisierten Kundendienststelle.

Wenn das Netzkabel beschädigt ist, muss es vom Hersteller, seinem Servicevertreter oder einer entsprechend qualifizierten Person ersetzt werden, um Gefahren zu vermeiden.

ENTFERNEN DES KLINGENSATZES

Vor dem Entfernen des Klingensatzes sicherstellen, dass der Motor des Haarschneiders ausgeschaltet ist („OFF"). Auf den Verriegelungsmechanismus der Klinge unter dem Klingenscharnier drücken (Abbildung H). Den Verriegelungsmechanismus gedrückt halten und die Klinge nach unten drücken, vorsichtig nach vorn ziehen (Abbildung I) und vom Klingenscharnier herunter schieben. Wenn das Klingenscharnier einrasten sollte und mit dem Haarschneider bündig ist, einen kleinen Schraubendreher verwenden, um die Zunge des Scharniers herauszuhebeln (Abbildung J). **HINWEIS:** Im vorderen Hohlraum des Gehäuses können sich unter der Klinge Haare ansammeln. In diesem Fall die Vertiefung mit einer kleinen Bürste oder einer alten Zahnbürste reinigen, während die Klinge vom Haarschneider entfernt ist.

AUSTAUSCH ODER WECHSEL DES KLINGENSATZES

Zum Austauschen oder Wechseln des Klingensatzes die Klingenhalterung auf das Scharnier des Haarschneiders schieben (Abbildung K) und die Klinge mit eingeschaltetem Haarschneider **(„ON")** in Richtung des Haarschneiders schieben, bis sie einrastet.

SCHERKOPFTEMPERATUR

Aufgrund der hohen Geschwindigkeit von Andis-Haarschneidern muss die Scherkopftemperatur besonders bei Kurzschnitt-Scherköpfen oft geprüft werden. Falls die Scherköpfe zu heiß sind, tauchen Sie diese in Andis Blade Care Plus oder tragen Sie Andis Cool Care Plus und anschließend Andis-Haarschneideröl auf. Bei abnehmbarer Scherkopfeinheit kann der Scherkopf gewechselt werden, um eine angenehme Temperatur aufrechtzuerhalten. Bei der Tierpflege werden vorzugsweise mehrere Scherköpfe derselben Größe verwendet.

PFLEGE UND WARTUNG DER SCHERBLÄTTER DES ANDIS HAARSCHNEIDERS

Die Klingen müssen vor, **während** und nach jedem Gebrauch geölt werden. Wenn die Klingen des Haarschneiders Streifen hinterlassen oder sich verlangsamen, ist dies ein sicheres Zeichen, dass sie Öl benötigen. Einige Tropfen Öl vorne und seitlich auf die Schneidklingen auftragen (Abbildung L). Überschüssiges Öl mit einem weichen, trockenen Tuch abwischen. Schmiersprays enthalten nicht genug Öl für eine gute Schmierung, eignen sich jedoch zur Kühlung der Schneidklingen. Beschädigte oder gekerbte Klingen sofort austauschen, um Verletzungen zu verhindern. Überschüssige Haarpartikel lassen sich mit einer kleinen Bürste oder einer alten Zahnbürste von den Klingen entfernen. Zum Reinigen der Klingen empfehlen wir, **nur die Klingen** in eine flache Schale mit Andis Haarschneideröl einzutauchen, während das Gerät eingeschaltet ist. Haarpartikel und Schmutzteile, die sich zwischen den Klingen

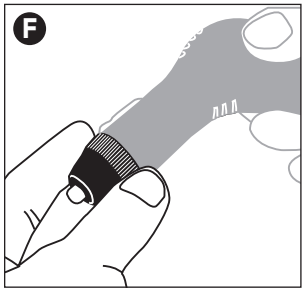

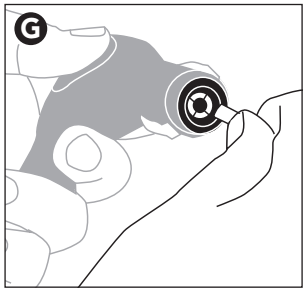

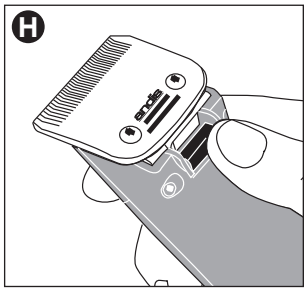

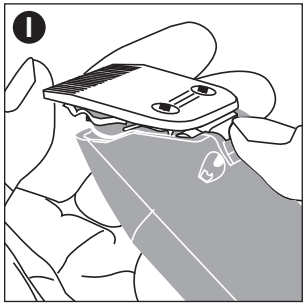

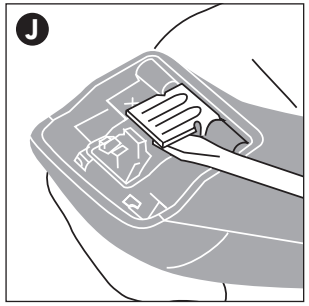

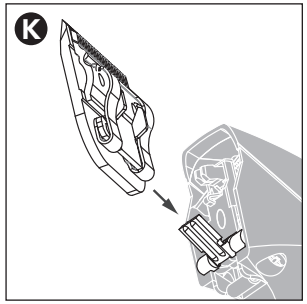

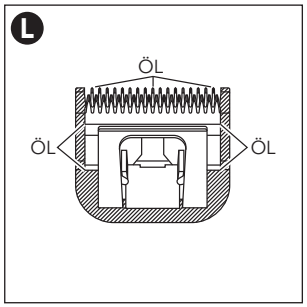

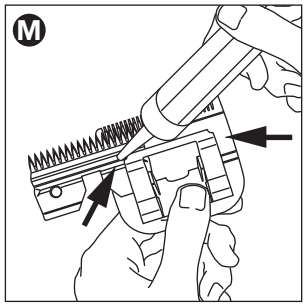

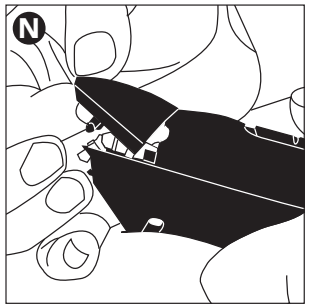

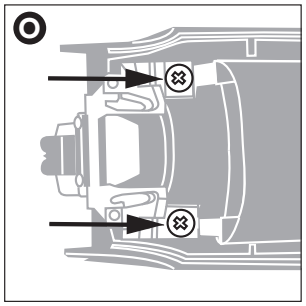

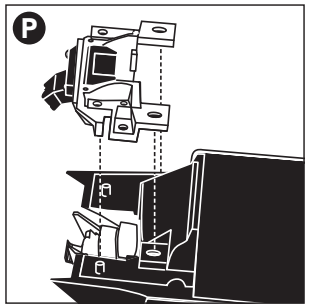

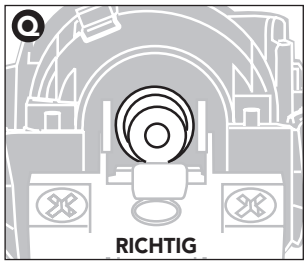

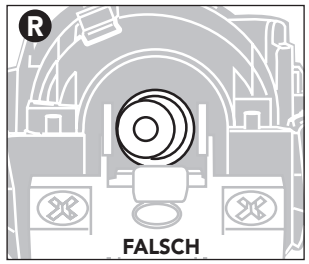

angesammelt haben, werden auf diese Weise entfernt. Den Haarschneider nach dem Reinigen ausschalten, die Klingen mit einem sauberen, trockenen Tuch abwischen und mit dem Haarschneiden fortfahren. Wenn die Klingen nach dem Reinigen immer noch nicht ordnungsgemäß schneiden, können einige feine Haarpartikel zwischen der oberen und unteren Klinge eingeschlossen sein. In diesem Fall muss die Klinge vom Haarschneider ausgeschnappt werden. Die obere Klinge zu einer Seite schieben, ohne die Spannfeder zu lösen oder die obere Klinge vollständig von ihrer Position unter der Spannfeder zu entfernen (siehe Abbildung M bzgl. der Anordnung der Klinge). Die Oberfläche zwischen den Klingen mit einem trockenen Lappen sauber wischen und anschließend einen Tropfen Haarschneideröl auf die Kontaktstelle von oberer und unterer Klinge sowie den Führungsschlitz der Spannfeder auftragen (Abbildung M). Dann die obere Klinge zur gegenüberliegenden Seite der unteren Klinge schieben und das Verfahren wiederholen. Zum Abschluss die obere Klinge über der unteren Klinge zentrieren. Den Andis Haarschneider mit den Klingen nach unten aufhängen oder aufbewahren, so dass überschüssiges Öl nicht in das Haarschneidergehäuse läuft.

WECHSELN DES KLINGENANTRIEBS

Wenn die Scherblätter nicht mehr richtig schneiden (mehr als eine Klinge probieren, da die derzeit verwendete stumpf sein kann), muss ggf. der Klingenantrieb ausgetauscht werden.

SO WECHSELN SIE DEN KLINGENANTRIEB:

1. Den Klingensatz entfernen (Abbildung I).
2. Die Antriebskappe entfernen (Abbildung N).
3. Die Klingenantriebs-Befestigungsschrauben entfernen (Abbildung O).
4. **HINWEIS**: Vor dem Entfernen des Klingenantriebs die Anordnung des Antriebs notieren (um den Zusammenbau zu erleichtern). Den Klingenantrieb entfernen (Abbildung P).
5. Das Antriebslager sollte in der untersten Stellung positioniert sein; andernfalls das Lager mit den Fingern in die unterste Stellung drücken (Abbildungen Q und R).
6. Den neuen Antrieb einsetzen, die Schraubenbohrungen ausrichten und den Antrieb nach unten drücken (Abbildung P).
7. Die Befestigungsschrauben wieder anbringen und handfest anziehen (Abbildung O). **NICHT ZU FEST ANZIEHEN.**
8. Die Antriebskappe anbringen (Abbildung N).
9. Den Klingensatz einbauen (Abbildung K).

SCHERKOPF- UND SCHERGERÄTE-REPERATURSERVICE

Wenn die Scherköpfe Ihres Andis-Geräts nach wiederholtem Gebrauch abstumpfen, empfehlen wir, von einem Andis-Lieferanten einen neuen Scherkopfsatz zu erwerben. Manche Scherkopfsätze können geschärft werden. Wenden Sie sich an Ihren Andis-Lieferanten oder an Andis, um Informationen zum Schärfen zu erhalten. Wenn Sie Ihr Gerät auch warten lassen möchten, wenden Sie sich an Ihren Andis-Lieferanten. Falls Sie ein Problem bei der Kontaktaufnahme mit Ihrem Andis-Lieferanten haben, können Sie auch die Andis Company-Kundendienstabteilung unter 1-262-884-2600 (USA) oder per E-Mail unter info@andisco.com erreichen. **Um eine autorisierte Andis-Kundendienststelle in Ihrer Nähe zu finden, melden Sie sich bei www.andis.com an oder kontaktieren Sie unsere Kundendienstabteilung telefonisch unter 1-262-884-2600 (USA) oder per E-Mail unter info@andisco.com.**

ORDNUNGSGEMÄSSE ENTSORGUNG DIESES PRODUKTS

Aus dieser Kennzeichnung geht hervor, dass das Produkt innerhalb der EU nicht mit anderem Hausmüll entsorgt werden sollte. Entsorgen Sie dieses Gerät bitte vorschriftsmäßig, um der Umwelt bzw. der menschlichen Gesundheit nicht durch unkontrollierte Müllbeseitigung zu schaden. Recyceln Sie das Gerät, um die nachhaltige Wiederverwertung von stofflichen Ressourcen zu fördern. Bitte entsorgen Sie Altgeräte über geeignete Rückgabe- und Sammelsysteme oder senden Sie das Gerät zur Entsorgung an die Stelle, bei der Sie es gekauft haben. Diese wird dann das Gerät der umweltfreundlichen Verwertung zuführen.

VORSICHT: Der Andis Haarschneider darf nicht während der Bedienung eines Wasserhahns berührt werden, und er darf niemals unter einen Wasserhahn oder in Wasser gehalten werden. Es besteht die Gefahr eines elektrischen Schocks sowie die Möglichkeit, dass der Haarschneider beschädigt wird. **Die Firma ANDIS ist nicht für Verletzungen auf Grund derartiger Unvorsichtigkeit verantwortlich.**

ITALIANO

Si prega di leggere le seguenti istruzioni prima di usare la nuova tosatrice Andis. Riservandole le cure destinate a uno strumento di precisione, funzionerà per anni senza problemi.

IMPORTANTI MISURE DI SICUREZZA

L'uso di qualsiasi apparecchio elettrico è soggetto ad alcune precauzioni di fondo, incluse quelle elencate sotto. Leggere tutte le istruzioni prima di usare la tosatrice Andis.

PERICOLO! Per ridurre il rischio di folgorazione:

1. Non toccare alcun apparecchio caduto in acqua e scollegarne immediatamente la spina dalla presa elettrica. **Non usare mai la tosatrice in prossimità dell'acqua.**
2. Non usare apparecchi elettrici mentre si fa il bagno o la doccia.
3. Non appoggiare né conservare l'apparecchio su superfici dalle quali possa cadere o essere tirato nella vasca o nel lavandino. Non immergerlo né farlo cadere in acqua o in un altro liquido.
4. Scollegare sempre l'apparecchio dalla presa elettrica immediatamente dopo l'uso. Scollegare afferrando e tirando la spina, non il cavo.
5. Scollegare sempre l'apparecchio dalla rete elettrica prima della pulizia e della rimozione o dell'assemblaggio dei componenti.

AVVERTENZA – Per limitare il rischio di ustioni, incendio, folgorazione o lesioni:

1. L'apparecchio non deve mai essere lasciato incustodito mentre è collegato alla presa elettrica.
2. Questa unità può essere utilizzata da bambini di età superiore a 8 anni, e da persone con abilità mentali, sensoriali, o fisiche ridotte, o mancata esperienza e conoscenza, sempre che tali persone ricevono supervisione o istruzione per l'uso dell'unità in modo sicuro e che ne comprendono i pericoli.
3. I bambini non possono giocare con l'apparecchio.
4. Impiegare l'apparecchio solamente per l'uso previsto, come descritto nel presente manuale. Usare solamente gli accessori consigliati dalla Andis.
5. Non usare l'apparecchio se il cavo o la spina sono danneggiati, se funziona male, se è stato danneggiato, oppure se è caduto per terra o in acqua. Inviarlo a un centro di assistenza Andis per l'ispezione e l'eventuale riparazione.

6. Tenere il cavo elettrico lontano dalle superfici calde.
7. Non lasciar cadere l'apparecchio né inserire alcun oggetto nelle eventuali aperture.
8. Non usare l'apparecchio all'aperto, in presenza di prodotti spray (aerosol) o durante la somministrazione di ossigeno.
9. Non usare l'apparecchio se la lama o il pettine sono danneggiati o rotti, pena possibili lesioni cutanee.
10. Per disconnettere l'apparecchio dalla rete, scollegare la spina dalla presa di corrente.
11. **AVVERTENZA** – Durante l'uso, non collocare o lasciare l'apparecchio in una ubicazione dove sia esposto (1) al possibile danneggiamento da parte di un animale o (2) alle intemperie.
12. **Lubrificare le lame frequentemente.** Le lame possono diventare calde durante l'uso.
13. Collegare il caricabatterie direttamente in rete, senza usare prolunghe.
14. Scollegare la spina del caricabatterie dalla presa prima di collegare o scollegare l'apparecchio.
15. L'uso di un caricabatterie non fornito dalla Andis può esporre a rischi di incendio, folgorazione o lesioni.
16. Qualora fosse necessario un intervento di riparazione, non smontare il caricabatterie ma affidarlo ad un centro di assistenza Andis. Il riassemblaggio errato può esporre a rischi di folgorazione o incendio.
17. Le batterie della tosatrice sono state progettate per durare a lungo senza alcun problema. Eventualmente finiscono però per esaurirsi com'è naturale. **Non smontare il gruppo delle batterie né tentarne la sostituzione.**
18. **AVVERTENZA** – Tenere l'apparecchio asciutto.

CONSERVARE QUESTE ISTRUZIONI

ISTRUZIONI PER L'USO

• La batteria non è predisposta per essere sostituita dall'utente.
• La batteria deve essere rimossa dall'apparecchio prima di essere eliminata.
• L'apparecchio deve essere scollegato dalla presa di corrente quando si rimuove la batteria.
• La batteria deve essere smaltita in sicurezza.

ALIMENTATORE UNIVERSALE CA/CC

Il caricabatterie è munito di alimentatore universale CA/CC. Le tre spine fornite sono intercambiabili e permettono di alimentare l'unità praticamente ovunque nel mondo (Figura A).

RIMOZIONE DELLA SPINA

1. Scollegare l'alimentatore CA/CC dalla presa a muro.
2. Premendo il pulsante posto sulla spina di collegamento, separarla delicatamente dall'alimentatore.

SOSTITUZIONE DELLA SPINA

1. Per cambiare spina, allineare i contatti e le staffe dell'alimentatore CA/CC con la spina desiderata.
2. Far combaciare la spina e l'alimentatore, finché il collegamento non produce uno scatto positivo.

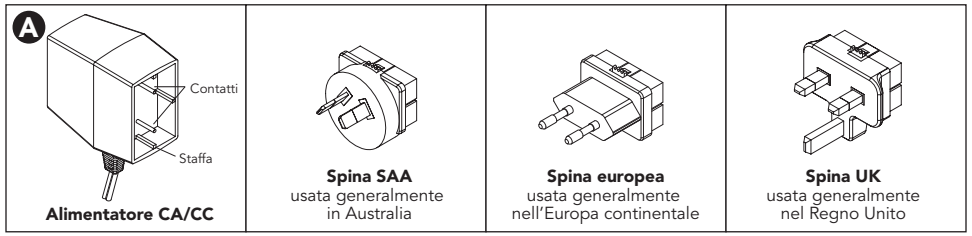

GRUPPO BATTERIE E CARICABATTERIE MODELLO AGR+

LEGGERE QUANTO SEGUE PRIMA DI METTERE SOTTO CARICA LA TOSATRICE

1. Estrarre il caricabatterie e l'alimentatore dalla confezione. Inserire la spina del cavo di alimentazione nella presa sul retro del caricabatterie. Collegare l'alimentatore ad una presa a muro nel modo illustrato sul caricabatterie e sulla confezione (Figura B).
2. Inserire la tosatrice Andis modello AGR+ cordless nell'apposito scasso conformato della base del caricabatterie (Figura C). Notare come il gruppo batterie sia munito di una sfinestratura che ne permette il buon allineamento con il caricabatterie. Ottenuto un buon allineamento, inserire saldamente il gruppo nel caricabatterie. Il buon contatto viene confermato da uno scatto positivo. È possibile caricare il gruppo batterie sia mentre è collegato alla tosatrice che separatamente.
3. Per separare il gruppo batterie dalla tosatrice, premere l'apposito pulsante di rilascio (Figura D) e tirare senza torcere. **NOTA BENE.** Il gruppo batterie è stato studiato per alimentare la tosatrice per un'ora circa. Una lama pulita, affilata e ben oleata permette di prolungare al massimo la carica. Un negozio frequentato può desiderare un secondo gruppo batterie, in modo da mantenerne uno sotto carica mentre l'altro alimenta la tosatrice.
4. **Prima dell'uso iniziale, caricare il gruppo batterie per almeno dieci ore.**
5. Il caricabatterie ha una spia luminosa blu, che rimane accesa mentre le batterie sono sotto carica.
6. Quando non è in uso, la tosatrice può restare nel caricabatterie. In questo modo le batterie rimangono ben cariche, come segnalato dall'illuminazione della spia blu. L'unità dispone di un gruppo batterie al nichel idruri metallici che non viene danneggiato da una eventuale carica eccessiva. Tuttavia, si consiglia di scollegare il caricabatterie dalla presa a muro se non si usa la tosatrice per sette o più giorni.

NORME DI SICUREZZA RELATIVE AL CARICABATTERIE ED AL GRUPPO BATTERIE

1. Per assicurare il buon funzionamento del caricabatterie, l'interruttore del motore della tosatrice deve trovarsi in posizione OFF. **Non inserire la tosatrice nella base del caricabatterie con l'interruttore del motore inserito in posizione ON.** Se si inserisce per sbaglio la tosatrice nella base con l'interruttore ON, estrarla immediatamente e spegnerla prima di inserirla nuovamente nell'apposito alloggiamento.
2. Non inserire alcun oggetto metallico nell'alloggiamento per la batteria del caricabatterie.
3. Non tentare di caricare altre batterie eccetto il gruppo batterie progettato per la tosatrice Andis AGR+.
4. Non conservare la tosatrice o il gruppo batterie a temperature inferiori a 10°C o superiori a 40°C.
5. Non esporre ad umidità eccessiva la base del caricabatterie o il gruppo batterie.
6. Non lasciar cadere la base del caricabatterie o il gruppo batterie. Non tentare di usare tali componenti se appaiono danneggiati.
7. Pulire l'esterno del caricabatterie con una spazzola morbida o uno straccio umido. Non usare abrasivi, detergenti o solventi aggressivi.

ISTRUZIONI PER L'USO DEL GRUPPO BATTERIE E DEL CARICABATTERIE

1. La tosatrice, il gruppo batterie ed il caricabatterie comprendono diversi circuiti elettrici interagenti tra loro. È necessario conseguire un buon contatto elettrico tra i componenti per far sì che il motore sviluppi piena potenza e le batterie si ricarichino bene. È possibile ovviare al rendimento limitato o reso erratico a causa della sporcizia o dall'età dell'attrezzatura intraprendendo i seguenti passi:
   A. **Problema:** Il motore della tosatrice si avvia ed arresta come se ci fosse un contatto elettrico intermittente.
   Soluzione: Estrarre il gruppo batterie dalla tosatrice. Esaminare il vano della tosatrice destinato al gruppo batterie. Individuare i due gruppi di contatti del motore. Usando un paio di pinze a becco lungo o un attrezzo simile, avvicinare delicatamente le linguette metalliche, finché non distano circa 1,6 millimetri. **NON** porre le linguette a contatto tra loro, visto che ciò impedirebbe l'inserimento del gruppo batterie.
   B. **Problema:** Il caricabatterie non ricarica del tutto la batteria.
   Soluzione: Pulire i contatti inferiori del gruppo batterie (la porzione da inserire nell'alloggiamento

del caricabatterie). Pulire e riallineare i contatti del caricabatterie. Per pulire i contatti del gruppo batterie, strofinarli delicatamente con una gomma da matita finché non risultano brillanti. Usare un bastoncino ovattato imbevuto con alcool isopropilico al 91% per rimuovere eventuali residui o sporcizia. È anche possibile usare alcool denaturato. Fare attenzione, viso che entrambi i prodotti sono infiammabili. Pulire i contatti del caricabatterie nello stesso modo. **SCOLLEGARE IL CARICABATTERIE DALLA RETE ELETTRICA PRIMA DI PULIRLO.** Evitare con cura di lasciar penetrare nella base detergenti o residui di gomma da cancellare. Per riallineare i contatti del caricabatterie, dopo avene verificato il disinserimento dalla rete elettrica, tirare delicatamente e **LEGGERMENTE** in avanti gli anelli metallici dei quattro contatti. Non piegare, deformare né danneggiare i contatti.

C. **Problema**: Le luci del caricabatterie si illuminano e si spengono quando si sposta di lato la tosatrice o il gruppo batterie nell'alloggiamento della base.
Soluzione: Riallineare i contatti del caricabatterie come indicato sopra.

2. Per aumentare la durata utile delle batterie, non azionare la tosatrice finché il motore non si arresta completamente. Non appena il motore comincia a rallentare durante la tosatura in modo osservabile, caricare il gruppo batterie.
3. La batteria usata con questa macchinetta deve eseguire un ciclo di "caricamento e uso" da 3 a 5 volte prima di raggiungere una carica completa. Le prime volte che si usa e si ricarica la batteria, le sue prestazioni non saranno ottimali. Si dovranno eseguire da 3 a 5 cicli di uso e ricarica perché la batteria raggiunga la carica completa.
4. Durante il funzionamento, è normale che il caricabatterie risulti caldo al tatto.
5. Scollegare il caricabatterie dalla rete elettrica se si prevede di non usarlo per lassi di tempo prolungati.
6. Le batterie non vanno mai conservate quando sono scariche. Ricaricarle immediatamente non appena scariche.
7. La durata del gruppo batterie è influenzata da svariati fattori. Un gruppo batterie usato intensamente per più di un anno non assicura le stesse prestazioni di un gruppo nuovo.

ADATTATORE AUTO PER IL CARICA-BATTERIE MODELLO AGR+

Usando l'adattatore in dotazione (Figura E) è possibile alimentare il caricabatterie modello AGR+ all'interno di un autoveicolo munito di una presa accendino da 12 V.

ISTRUZIONI PER L'USO DELL'ADATTATORE AUTO

1. Estrarre la spina del cavo di alimentazione dalla presa sul retro della caricabatterie.
2. Inserire la spina del cavo dell'adattatore auto nella presa sul retro della caricabatterie (Figura B).
3. Inserire l'adattatore auto nella presa accendino da 12 V dell'auto. In risposta, si accende la spia verde sull'adattatore.
4. Fare riferimento alle istruzioni "Gruppo batterie e caricabatterie modello AGR+" per indicazioni in merito alla carica della tosatrice AGR+. **NOTA BENE**. Se l'adattatore auto non funziona, può essere necessario cambiare il fusibile. Tale fusibile da 500 mA può essere acquistato presso qualunque negozio di elettronica. Per rimuovere il fusibile, svitare il tappo della spina dell'adattatore auto (Figura F). Usare l'indice ed il pollice per estrarre il fusibile dall'adattatore (Figura G). Inserire una estremità del fusibile di ricambio nell'apertura dell'adattatore. Spingere in sede il fusibile con il pollice. Rimontare il tappo. Se l'adattatore auto continua a non funzionare, rivolgersi al centro di servizio Andis più vicino.

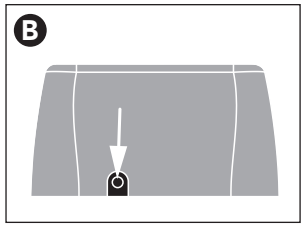

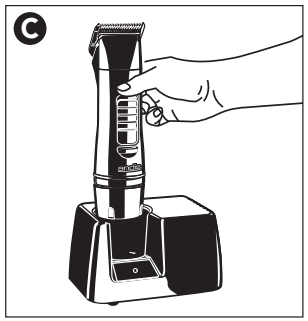

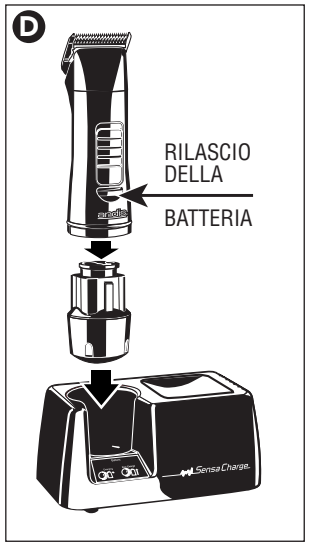

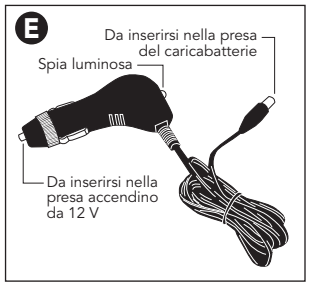

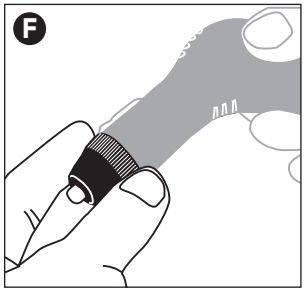

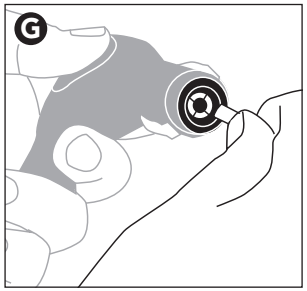

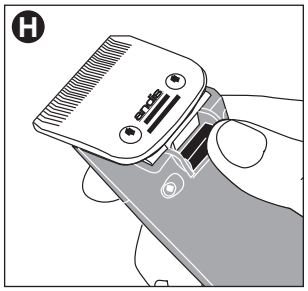

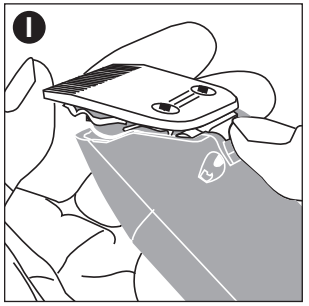

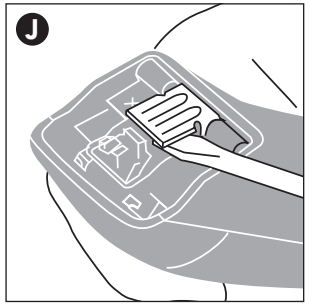

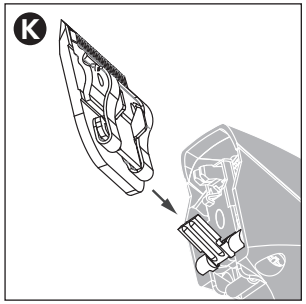

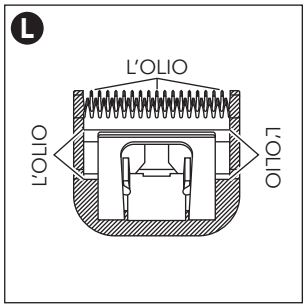

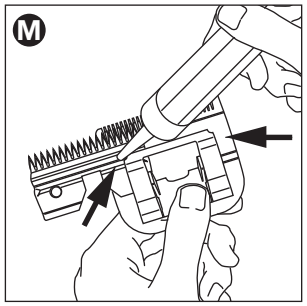

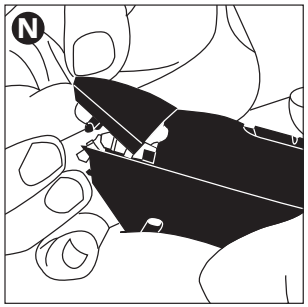

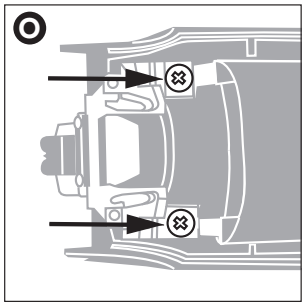

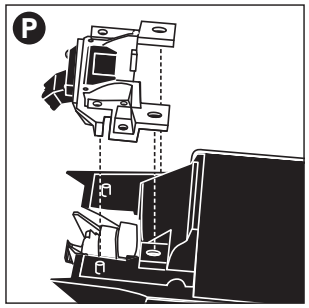

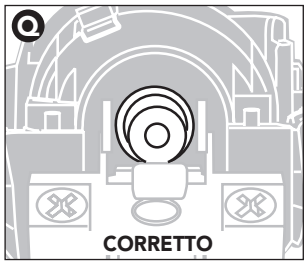

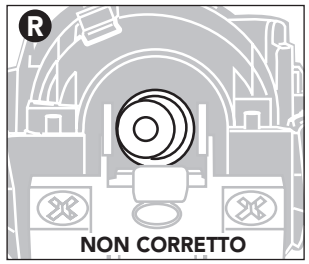

MANUTENZIONE A CURA DELL'UTENTE

La pulizia e la manuntenzione non dovranno essere eseguite da bambini senza supervisione.

Il motore della tosatrice è stato lubrificato permanentemente in fabbrica. Ad eccezione della manutenzione ordinaria qui descritta, non sono previsti altri interventi da parte dell'utente. L'eventuale manutenzione straordinaria va affidata alla Andis Company o ad un centro di riparazione autorizzato dalla Andis.

Se il cavo di alimentazione risulta danneggiato, va sostituito dal fabbricante, un suo agente autorizzato o da personale parimenti qualificato.

RIMOZIONE DEL GRUPPO LAME

Per rimuovere il gruppo lame, cominciare con il verificare che il motore della tosatrice sia disinserito (OFF). Premere il meccanismo di rilascio sotto la cerniera della lama (Figura H). Dopo aver afferrato la lama, rilasciare il meccanismo, spingere la lama prima verso il basso e poi in avanti (Figura I), estraendola dalla cerniera. Se la cerniera si chiude di scatto, a filo della tosatrice, usare un piccolo cacciavite a lama piatta per estrarre la lingua della cerniera (Figura J). **NOTA BENE:** Il pelo può accumularsi nella cavità anteriore dell'alloggiamento, sotto la lama. In questo caso, dopo la rimozione della lama, tale cavità può essere pulita usando una piccola spazzola o un vecchio spazzolino da denti.

SOSTITUZIONE DEL GRUPPO LAME

Per sostituire o cambiare il gruppo lame, far scorrere la staffa della lama nella cerniera (Figura K) e, dopo aver messo sotto tensione **(ON)** la tosatrice, spingere la lama contro la tosatrice e bloccarla in posizione.

TEMPERATURE DELLE LAME

A causa dell'alta velocità di funzionamento della tosatrice Andis, controllare spesso la temperatura delle lame, specialmente nel caso delle lame per taglio corto. Se le lame sono troppo calde, immergerle solo nell'Andis Blade Care Plus o applicare Andis Cool Care Plus e quindi l'olio Andis per tosatrici. In caso di lame staccabili, è possibile cambiare le lame per mantenere una temperatura confortevole; l'uso di più lame della stessa misura è molto diffuso tra i toelettatori.

CURA DELLE LAME DELLA TOSATRICE ANDIS

Le lame della tosatrice devono essere oliate prima, **durante** e dopo ogni uso. La creazione di strisce di peli non tagliati o il rallentamento del taglio sono chiare indicazioni di lubrificazione carente. Applicare alcune gocce d'olio davanti ed ai lati delle lame (Figura L). Strofinare via l'olio in eccesso con un panno morbido e asciutto. I lubrificanti spray contengono una quantità d'olio insufficiente per una buona lubrificazione, ma raffreddano molto bene le lame. Per evitare gli infortuni, sostituire sempre le lame rotte o danneggiate. Per eliminare il pelo dalle lame, usare una piccola spazzola o un vecchio spazzolino da denti. Per pulire le lame, si consiglia di versare l'olio per tosatrice Andis in un recipiente poco profondo e di immergere **solo le lame,** tenendo accesa la tosatrice. Lo sporco ed il pelo eventualmente accumulatisi tra le lame dovrebbero staccarsi. Dopo la pulizia, spegnere la tosatrice, asciugare le lame con un panno pulito ed asciutto e riprendere il taglio. Dopo la pulizia, il mancato conseguimento di un taglio soddisfacente è imputabile alla presenza di anche pochi frammenti di peli tra la lama superiore e quella inferiore. In questa eventualità, è necessario staccare le lame dalla tosatrice. Far scorrere di lato la lama superiore, senza allentare la molla di spinta né liberare completamente la lama dalla molla (vedere la Figura M in merito alla posizione delle lame). Strofinare la superficie esposta con un passo asciutto, pulendola, per poi applicare una goccia di olio lubrificante in corrispondenza alla linea di contatto tra la lama inferiore e quella superiore e nella scanalatura guida della molla di spinta (Figura M).
Successivamente, fa scorrere la lama superiore nella direzione opposta e ripetere il processo. Completata la procedura, far scorrere la lama superiore centrandola su quella inferiore. Appendere o conservare la tosatrice Andis con le lame orientate verso il basso, in modo da evitare che l'olio in eccesso penetri nel corpo della tosatrice.

SOSTITUZIONE DEL GRUPPO DI AZIONAMENTO DELLE LAME

Se le lame della tosatrice non conseguono più un buon taglio (provare con gruppi diversi, visto che quello usato al momento potrebbe aver perso il filo), potrebbe essere indicato sostituire il gruppo di azionamento.

PER SOSTITUIRE IL GRUPPO DI AZIONAMENTO DELLE LAME, INTRAPRENDERE I SEGUENTI PASSI:

1. Rimuovere il gruppo lame (Figura I).
2. Rimuovere il coperchio del gruppo di azionamento (Figura N).
3. Rimuovere le viti di fissaggio del gruppo di azionamento (Figura O).
4. **NOTA BENE.** Prima di rimuovere il gruppo di azionamento, notarne la posizione (ciò torna utile ai fini del riassemblaggio). Rimuovere il gruppo di azionamento delle lame (Figura P).
5. Il cuscinetto deve essere situato nella posizione più bassa. In caso contrario spingerlo con un dito in tale posizione (figure Q e R).
6. Montare un nuovo gruppo di azionamento, allineare i fori delle viti e spingerlo verso il basso (Figura P).
7. Montare il nuovo gruppo di azionamento delle lame serrando le viti di fissaggio (Figura O). **Evitare di serrarle in modo eccessivo.**
8. Rimontare il coperchio (Figura N).
9. Rimontare le lame (Figura K).

LAMA E APPARECCHIO/SERVIZIO DI RIPARAZIONE

Quando le lame dell'apparecchio Andis non sono più affilate a causa dell'uso ripetuto, è consigliabile acquistare una nuova serie di lame dal proprio fornitore Andis o da un centro di assistenza autorizzato Andis. Alcuni set di lame possono essere affilati – contattare il fornitore Andis o l'azienda Andis per ottenere nformazioni. Se si desidera ricevere un servizio di manutenzione per il vostro apparecchio, contattare il fornitore Andis. Se ha un problema, contattare il servizio clienti del fornitore Andis 1-262-884-2600 (USA) o inviare un'email a info@andisco.com. **Per individuare un servizio autorizzato Andis vicino a lei, accedere a www.andis.com o contattare il nostro servizio clienti a 1-262-884-2600 (USA), o via email a info@andisco.com.**

SMALTIMENTO CORRETTO DI QUESTO PRODOTTO

Questo marchio indica che questo prodotto non deve essere smaltito con altri rifiuti domestici nei Paesi della UE. Per evitare potenziali danni per l'ambiente o la salute umana dovuti allo smaltimento incontrollato dei rifiuti, riciclare il prodotto in modo responsabile per favorire una riutilizzazione sostenibile delle risorse materiali. Per restituire il dispositivo usato, utilizzare i sistemi di restituzione e raccolta oppure rivolgersi al rivenditore da cui è stato acquistato il prodotto, che potrà riciclarlo in modo sicuro per l'ambiente.

ATTENZIONE! Non toccare mai la tosatrice Andis mentre si apre o chiude un rubinetto e non tenerla mai sotto l'acqua corrente né immergerla in altri liquidi, pena il rischio di folgorazione ed il danneggiamento della tosatrice. **La ANDIS COMPANY non si assume alcuna responsabilità in caso di lesioni dovute ad una tale imprudenza.**

Lees onderstaande instructies vóór gebruik van uw nieuwe Andis tondeuse. Als u goed zorg draagt voor dit precisie-instrument, doet het jaren dienst.

BELANGRIJKE VOORZORGSMAATREGELEN

Elementaire voorzorgsmaatregelen moeten altijd in acht worden genomen bij gebruik van een elektrisch apparaat (zie hieronder). **Lees alle instructies vóór gebruik van de Andis tondeuse. tondeuse. Dit product mag niet door kinderen worden gebruikt.**

GEVAAR: Neem het volgende in acht om het risico van elektrische schok te beperken:

1. Probeer nooit een in het water gevallen apparaat uit het water te halen. Trek de stekker onmiddellijk uit het stopcontact. **Gebruik de tondeuse nooit in de buurt van water.**
2. Gebruik het apparaat niet in het bad of de douche.
3. Plaats of bewaar het apparaat niet waar het in het bad of de wastafel kan vallen of erin kan worden getrokken. Laat het apparaat niet vallen of leg het niet in water of een andere vloeistof.
4. Trek de stekker van het apparaat altijd meteen na gebruik uit het stopcontact. Trek aan de stekker en niet aan het snoer om de stekker uit het stopcontact te halen.
5. Trek de stekker van het apparaat uit het stopcontact voordat u onderdelen reinigt, verwijdert of monteert.

WAARSCHUWING: Neem het volgende in acht om het risico van brandwonden, brand, een elektrische schok of letsel bij personen te voorkomen:

1. Laat een apparaat nooit zonder toezicht achter als de stekker in het stopcontact zit.
2. Dit apparaat kan worden gebruikt door kinderen van 8 jaar en ouder en personen met een lichamelijke, zintuiglijke of verstandelijke handicap of met gebrek aan ervaring of kennis, op voorwaarde dat ze onder toezicht staan of aanwijzingen over het veilige gebruik van het apparaat hebben gekregen en de betreffende gevaren begrijpen.
3. Kinderen mogen niet met het apparaat spelen.
4. Gebruik dit apparaat uitsluitend voor het in deze gebruiksaanwijzing beschreven gebruiksdoel. Gebruik geen opzetstukken die niet door Andis worden aanbevolen.
5. Gebruik dit apparaat nooit als het snoer of de stekker is beschadigd, als het niet naar behoren werkt, als het is gevallen of is beschadigd of in het water is gevallen. Retourneer het apparaat naar een Andis reparatiecenter voor inspectie en reparatie.
6. Houd het netsnoer uit de buurt van verwarmde oppervlakken.
7. Zorg dat u nooit een voorwerp in een opening van het apparaat laat vallen of inbrengt.
8. Gebruik het apparaat niet buiten, waar aerosolproducten (sprays) worden gebruikt of waar zuurstof wordt toegediend.
9. Gebruik dit apparaat niet met een beschadigde kam of kapotte mesjes, omdat de huid hierdoor letsel kan oplopen.
10. Om het apparaat los te koppelen, de stekker uit het stopcontact halen.
11. **WAARSCHUWING:** Het apparaat tijdens gebruik nooit neerzetten of laten liggen waar het (1) door een dier kan worden beschadigd of (2) aan weer is blootgesteld.
12. **Smeer de mesjes regelmatig.** Mesjes kunnen heet zijn tijdens het gebruik.
13. Sluit de oplader direct op het stopcontact aan - gebruik geen verlengsnoer.
14. Trek de stekker van de oplader uit het stopcontact voordat u het apparaat aansluit of loskoppelt.
15. Gebruik van een niet door Andis verkochte oplader kan tot brand, elektrische schok of lichamelijk letsel leiden.
16. Haal de oplader niet uit elkaar. Breng de oplader naar een door Andis erkend reparatiecenter voor reparatie. Onjuist in elkaar zetten kan tot risico van elektrische schok of brand leiden.
17. De batterijen in deze tondeuse zijn bestemd voor een maximale, probleemloze levensduur. Maar net als alle batterijen verslijten ze op den duur. **Haal de batterijen niet uit elkaar en probeer de batterijcellen niet te vervangen.**
18. **WAARSCHUWING:** Het apparaat droog houden.

BEWAAR DEZE INSTRUCTIES

BEDIENINGSINSTRUCTIES

- De batterij is niet bestemd om door de gebruiker te worden vervangen.
- De batterij moet uit het apparaat worden genomen voordat het wordt weggeworpen.
- Het apparaat moet van het stopcontact zijn losgekoppeld voordat de batterij wordt weggenomen.
- De batterij moet op veilige wijze worden afgevoerd.

UNIVERSELE WISSELSTROOM/GELIJKSTROOM-ADAPTER

De oplader is voorzien van een universele wisselstroom/gelijkstroom-adapter. Er worden drie verwisselbare ingangsstekkers bijgeleverd zodat het product vrijwel overal ter wereld kan worden gebruikt (Afbeelding A).

INGANGSSTEKKER VERWIJDEREN:
1. Haal de wisselstroom/gelijkstroom-adapter uit het stopcontact.
2. Terwijl u de knop op de ingangsstekker indrukt, trekt u voorzichtig aan de stekker totdat hij van de netadapter loskomt.

INGANGSSTEKKER VERVANGEN:
1. Lijn de pinnen en beugels van de wisselstroom/gelijkstroom-adapter op de ingangsstekker uit.
2. Druk de ingangsstekker voorzichtig in de netadapter totdat hij op zijn plaats vastklikt.

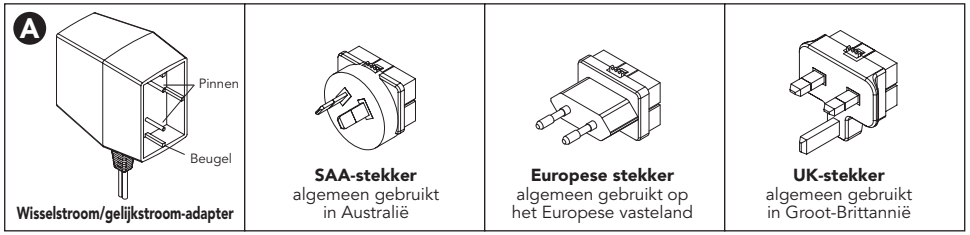

MODEL AGR+ BATTERIJ EN OPLADER

LEES HET VOLGENDE VOORDAT U DE TONDEUSE OPLAADT.

1. Haal de oplader en de netadapter uit de doos. Sluit het netsnoer aan op de achterkant van de oplader (Afbeelding B). Sluit de netadapter aan op het soort stopcontact dat op de oplader of de doos is aangeduid.
2. Plaats de tondeuse in het ermee corresponderende vak in de oplader (Afbeelding C). De batterij is voorzien van een sleuf die op de oplader moet worden uitgericht.. Wanneer de batterij en de oplader zijn uitgericht, drukt u de batterij stevig in de oplader totdat deze tegen de bodem van het vak aanzit. U hoort mogelijk een klik wanneer de contacten pakken. Dit is normaal. De batterij kan worden opgeladen terwijl hij in de tondeuse zit, of kan afzonderlijk worden opgeladen.
3. Druk op de batterijontgrendeling (Afbeelding D) en trek de batterij recht naar buiten om deze uit de tondeuse te verwijderen. **N.B.** De batterij levert ongeveer één uur voeding aan de tondeuse. Schone, scherpe, goed gesmeerde mesjes bieden een optimale gebruiksduur.
4. **Laad een batterij die voor het eerst wordt gebruikt, gedurende ten minste tien uur op.**
5. De oplader is voorzien van een blauw lichtje. Het lichtje blijft branden terwijl de batterij wordt opgeladen.
6. U kunt de tondeuse in de oplader laten zitten wanneer hij niet wordt gebruikt. De oplader houdt de batterij volledig opgeladen en het blauwe lichtje blijft branden. Het apparaat heeft een nikkelmetaalhydridebatterij die niet door te lang opladen kan worden beschadigd. Het is echter raadzaam om de stekker van de oplader uit het stopcontact te halen als de tondeuse gedurende zeven of meer dagen niet zal worden gebruikt.

VEILIGHEIDSREGELS VOOR OPLADER EN BATTERIJ

1. De schakelaar van de tondeusemotor moet uitstaan, anders werkt de oplader niet naar behoren. **Plaats de tondeuse niet in de oplader als de motorschakelaar aanstaat.** Als de tondeuse per ongeluk in de oplader wordt geplaatst als de schakelaar aanstaat, moet u de tondeuse onmiddellijk verwijderen. Zet de tondeuse uit en plaats de tondeuse opnieuw in de oplader.
2. Steek geen metaal in het batterijvak van de oplader.
3. Gebruik de oplader niet om er een batterij mee op te laden anders dan de batterij voor de Andis AGR+ tondeuse.
4. Bewaar de batterij of de oplader niet onder 10 °C of boven 40 °C om beschadiging te voorkomen.
5. Stel de oplader of de batterij niet bloot aan bovenmatig vocht.
6. Laat de oplader en de batterij niet vallen. Gebruik geen beschadigde batterij of oplader.
7. Reinig uitwendige onderdelen van de oplader met een zacht borsteltje of vochtige doek. Gebruik geen agressieve schuur-, reinigings- of oplosmiddelen.

RICHTLIJNEN VOOR GEBRUIK VAN BATTERIJ EN OPLADER

1. De tondeuse, de batterij en de oplader zijn elektrische systemen die in wisselwerking staan. Goed elektrisch contact verzekert dat de motor op volle kracht draait en de batterij op juiste wijze wordt opgeladen. Beperkte of onregelmatige prestaties die door vuil of leeftijd worden veroorzaakt, kunnen in de meeste gevallen als volgt worden verholpen.
   A. **Probleem**: Tondeusemotor start en stopt alsof er een elektrische aansluiting loszit.
   Oplossing: Neem de batterij uit de tondeuse. Inspecteer het batterijvak in de tondeuse. Vind de twee sets motorcontacten. Knijp de metalen bladen voorzichtig samen met een langbektang of vergelijkbaar gereedschap totdat zij nog ongeveer 1,6 mm uit elkaar staan. Knijp de metalen bladen **NIET** volledig samen, anders kan de batterij niet opnieuw worden geplaatst.
   B. **Probleem:** De oplader laadt de batterij niet volledig op.
   Oplossing: Reinig de contacten aan de onderzijde van de batterij (het gedeelte dat in het oplaadvak wordt geplaatst). Reinig de contacten van de oplader. Richt de contacten van de oplader opnieuw uit. Om de contacten van de batterij te reinigen, wrijft u ze met een gummetje totdat ze helder glanzen. Gebruik een wattenstokje en 91% isopropylalcohol om resten of vuil te verwijderen. U kunt ook gedenatureerde alcohol gebruiken. Wees voorzichtig, aangezien beide producten ontvlambaar zijn. Reinig de contacten van de oplader op dezelfde wijze. **TREK DE STEKKER VAN DE OPLADER EERST UIT HET STOPCONTACT.** Zorg dat er geen stof van het gummetje en reinigingsmiddelen in de oplader komen. Om de contacten van de oplader opnieuw uit te richten, controleert u of de stekker van de oplader uit het stopcontact is getrokken en trekt u de metalen lussen op de vier contacten **LICHTJES** naar voren. De contacten niet overmatig buigen, vervormen of beschadigen.
   C. **Probleem:** De lichtjes van de oplader knipperen terwijl de tondeuse of de batterij van zijde naar zijde in het oplaadvak wordt bewogen.
   Oplossing: Richt de contacten van de oplader opnieuw uit zoals hierboven beschreven.
2. Probeer niet om de batterij langer te doen meegaan door de tondeuse te gebruiken totdat de motor volledig stopt. Laad de batterij op als de motor tijdens het scheren duidelijk vertraagt op momenten waarop dat eerder niet het geval was.
3. De batterij van deze tondeuse moet drie- tot vijfmaal een laad- en gebruikscyclus doorlopen voordat de volledige laadcapaciteit is bereikt. De eerste paar maal dat u de batterij gebruikt en oplaadt zal deze niet optimaal presteren. De batterij moet 3 tot 5 "laad en gebruikscycli" doorlopen voordat de pieklading wordt bereikt.
4. Het is normaal dat de oplader warm aanvoelt tijdens gebruik.
5. Trek de stekker van de oplader uit het stopcontact als de oplader lange tijd niet wordt gebruikt.
6. Bewaar de batterijen nooit in ontladen toestand. Laad de batterijen onmiddellijk op nadat ze ontladen zijn.
7. Tal van factoren beïnvloeden de levensduur van de batterij. Een veel gebruikte batterij die meer dan één jaar oud is, levert minder lang voeding dan een nieuwe batterij.

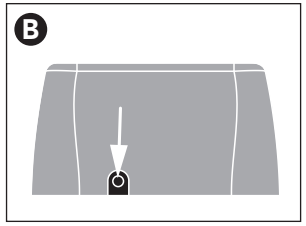

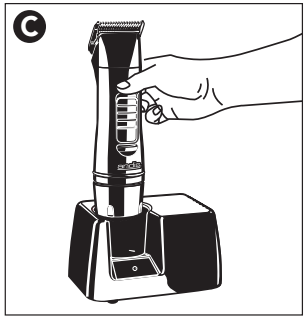

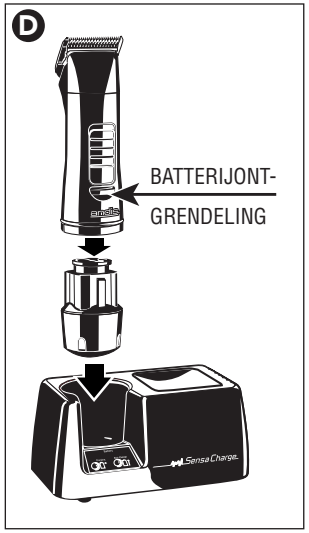

AUTOADAPTER VOOR MODEL AGR+ OPLADER

Met de bijgeleverde autoadapter (Afbeelding E) kunt u uw model AGR+ oplader gebruiken in een motorvoertuig dat is voorzien van een 12V-contact (sigarettenaanstekercontact).

GEBRUIK VAN DE AUTOADAPTER

1. Haal het netsnoer uit de achterkant van de oplader.
2. Steek de kabel van de autoadapter in de achterzijde van de oplader (Afbeelding B).
3. Steek de autoadapter in het 12V-contact (sigarettenaanstekercontact) van uw auto. Het groene lichtje van de autoadapter gaat branden ten teken dat de adapter is aangesloten.
4. Zie 'Model AGR+ batterij en oplader' hierboven voor instructies over het opladen van de AGR+ tondeuse. **N.B**. Als de kabel van de autoadapter niet naar behoren werkt, moet u mogelijk de zekering vervangen. U kunt een zekering van 500 mA kopen in een elektronicazaak. Schroef de kap op de autoadapterkabel los om de zekering te verwijderen (Afbeelding F). Trek de zekering uit de adapter met uw duim en wijsvinger (Afbeelding G). Plaats één uiteinde van de nieuwe zekering in de opening in de adapter. Druk de zekering met uw duim recht in de opening van de autoadapter aan. Plaats de kap terug. Als uw autoadapterkabel nog steeds niet werkt, moet u contact opnemen met het dichtstbijzijnde Andis servicecenter.

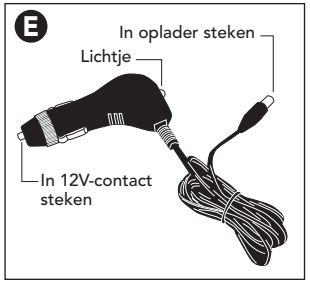

ONDERHOUD DOOR GEBRUIKER

Reiniging en onderhoud mogen niet zonder toezicht door kinderen worden uitgevoerd.

De interne mechaniek van de tondeusemotor is duurzaam gesmeerd in de fabriek. Buiten het in deze gebruiksaanwijzing aanbevolen onderhoud hoeft er geen ander onderhoud te worden verricht, behalve door Andis Company of een door Andis erkend reparatiecenter.

Als het netsnoer is beschadigd, moet het worden vervangen door de fabrikant, een servicevertegenwoordiger van de fabrikant of een andere ter zake bevoegde persoon om risico's te voorkomen.

MESJES VERWIJDEREN

Om de mesjes te verwijderen, moet u eerst controleren of de tondeusemotor uitstaat. Duw de mesontgrendeling onder het messcharnier (Afbeelding H). Houd de mesontgrendeling ingedrukt terwijl u de mesjes naar beneden duwt, ze vervolgens voorzichtig naar voren trekt (Afbeelding I) en ze van het messcharnier afschuift. Als het messcharnier dichtklapt en gelijk met de tondeuse komt te liggen, gebruikt u een kleine gewone schroevendraaier om het lipje van het scharnier naar buiten te peuteren (Afbeelding J). **N.B.** Haar kan zich ophopen in de holte vooraan in de behuizing onder de mesjes. Als dit het geval is, kunt u het haar met een klein borsteltje of een oude tandenborstel uit de holte vegen, terwijl de mesjes uit de tondeuse zijn verwijderd.

MESJES TERUGPLAATSEN OF VERVANGEN

Ga als volgt te werk om de mesjes terug te plaatsen of te vervangen. Schuif de mesbeugel over het scharnier van de tondeuse (Afbeelding K). **Terwijl de tondeuse aanstaat,** duwt u de mesjes in de richting van de tondeuse totdat ze op hun plaats vastklikken.

MESTEMPERATUUR

Wegens de hoge snelheid van Andis tondeuses moet de mestemperatuur vaak worden gecontroleerd, vooral bij kort knippende bladen. Als de messen te warm zijn, dompel dan **alleen de messen** onder in Andis Blade Care Plus of breng er Andis Cool Care Plus en vervolgens Andis tondeuseolie op aan. Als u afneembare messen hebt, kunt u het mes vervangen om de temperatuur comfortabel te houden; dierverzorgers gebruiken vaak meerdere messen van dezelfde grootte.

ZORG EN ONDERHOUD VAN DE MESJES VAN DE ANDIS TONDEUSE

De mesjes moeten vóór, **tijdens** en na elk gebruik worden gesmeerd. Als de mesjes van de tondeuse stroken ongeknipt haar laten zitten of langzamer beginnen te werken, moeten ze worden gesmeerd. Breng enkele druppels olie aan de voor- en zijkant van de snijmesjes aan (Afbeelding L). Neem overtollige olie af met een zachte, droge doek. Smeerspray bevat onvoldoende olie voor een goede smering, maar is een uitstekend koelmiddel voor tondeusemesjes. Vervang altijd kapotte of gekerfde mesjes om letsel te voorkomen. Verwijder resterend haar uit de mesjes met een klein borsteltje of een oude tandenborstel. Reinig de mesjes door ze in een ondiepe kom met Andis tondeuse-olie onder te dompelen, terwijl de tondeuse in werking is. Zorg dat **alleen de mesjes** zijn ondergedompeld. Het tussen de mesjes resterende haar en vuil komt dan los. Na reiniging zet u de tondeuse uit en droogt u de mesjes af met een schone, droge doek. U kunt de tondeuse nu opnieuw gebruiken. Als na reiniging van de mesjes blijkt dat zij nog steeds niet goed knippen, kan het zijn dat er enkele fijne haartjes tussen de bovenste en onderste mesjes vastzitten. Als dit het geval is, moet u de mesjes van de tondeuse losklikken. Schuif de bovenste mesjes naar één kant zonder de spanveer te ontspannen of de bovenste mesjes volledig van onder uit de spanveer te verwijderen (zie Afbeelding M voor de stand van de mesjes). Neem het oppervlak tussen de mesjes af met een droge doek en plaats vervolgens een druppel tondeuseolie op de plaats waar de bovenste en onderste mesjes samenkomen en ook in de geleidesleuf van de spanveer (Afbeelding M). Schuif de bovenste mesjes naar de tegenoverliggende kant van de onderste mesjes en herhaal deze procedure. Nadat u klaar bent met deze procedure, verschuift u de bovenste mesjes en centreert u ze over de onderste mesjes. Hang of berg de Andis tondeuse op met de mesjes naar beneden zodat overtollige olie niet in de behuizing kan vloeien.

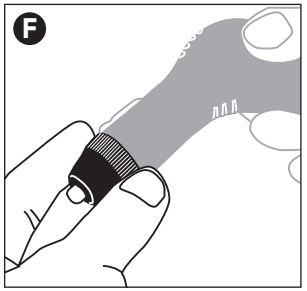

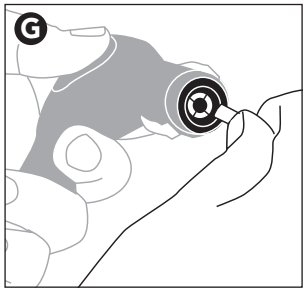

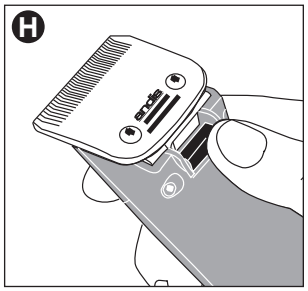

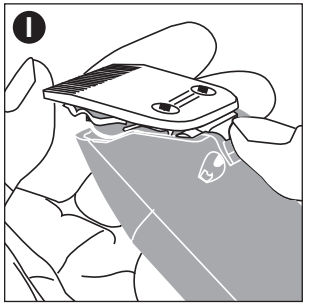

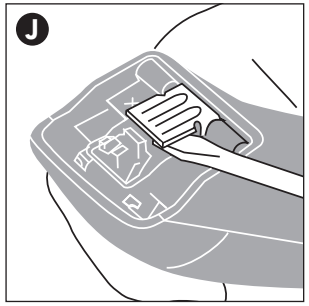

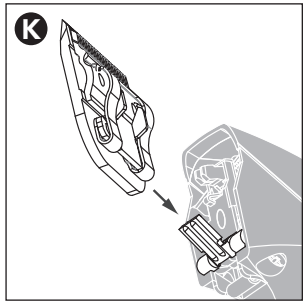

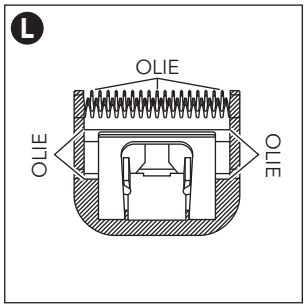

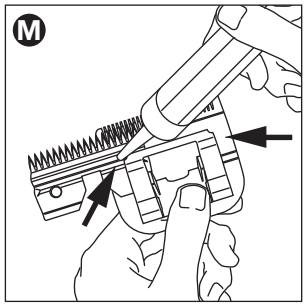

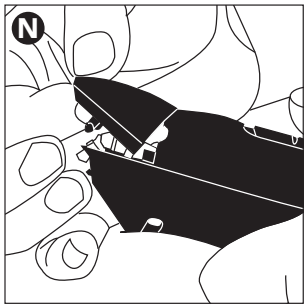

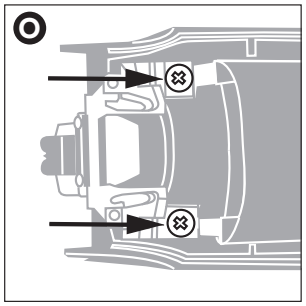

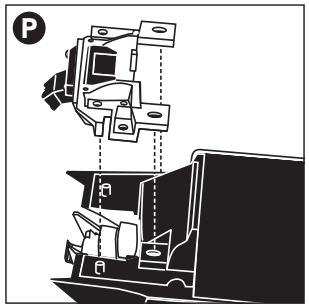

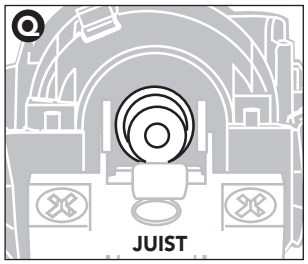

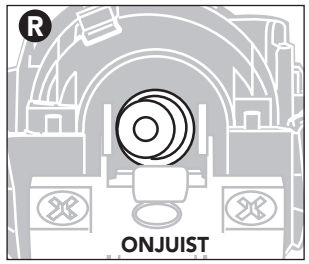

MESAANDRIJVING VERVANGEN

Als de tondeusemesjes niet langer naar behoren knippen (probeer meer dan één stel mesjes, omdat de gebruikte mesjes bot kunnen zijn), is de mesaandrijving mogelijk aan vervanging toe.

VERVANG DE MESAANDRIJVING ALS VOLGT:

1. Verwijder de mesjes (Afbeelding I).
2. Verwijder de klep van de aandrijving (Afbeelding N).
3. Verwijder de de montageschroefjes van de mesaandrijving (Afbeelding O).
4. **N.B.** Voordat u de mesaandrijving verwijdert, moet u erop letten hoe deze is geplaatst (dit is nuttig bij het opnieuw in elkaar zetten). Verwijder de mesaandrijving (Afbeelding P).
5. Het aandrijflager moet zich in zijn laagste stand bevinden. Zo niet, dan beweegt u het met uw vinger naar de laagste stand (Afbeelding Q en R).
6. Plaats de nieuwe aandrijving, richt de schroefgaatjes uit en duw de aandrijving naar beneden (Afbeelding P).
7. Monteer de mesaandrijving door de montageschroefjes terug te plaatsen en ze net voldoende aan te draaien (Afbeelding O). **NIET TE VAST AANDRAAIEN.**
8. Plaats de klep van de aandrijving terug (Afbeelding N).
9. Plaats de mesjes terug (Afbeelding K).

MES- EN TONDEUSE/TRIMMER REPARATIESERVICE

Wanneer de messen van de Andis tondeuse/trimmer na herhaald gebruik bot worden, wordt aanbevolen om nieuwe messen te kopen die verkrijgbaar zijn bij uw Andis leverancier. Sommige messensets kunnen opnieuw worden geslepen – neem contact op met uw Andis leverancier of de Andis Company voor informatie over slijpen. Als u wilt dat er ook onderhoud wordt gepleegd aan uw tondeuse/trimmer, neem dan contact op met uw Andis leverancier. Als u een probleem hebt bij het contact opnemen met uw Andis leverancier, neem dan contact op met de afdeling klantenservice van de Andis Company 1-262-884-2600 (VS) of stuur een e-mail naar info@andisco.com. **Om een door Andis erkend reparatiecentrum bij u in de buurt te vinden, kunt u inloggen bij www.andis.com of telefonisch contact opnemen met onze afdeling klantenservice op 1-262-884-2600 (VS), of via e-mail op info@andisco.com.**

JUISTE AFVOER VAN DIT PRODUCT

Dit merkteken geeft aan dit product nergens in de EU met ander huishoudelijk afval mag worden afgevoerd. Om mogelijke schade aan het milieu of de menselijke gezondheid door ongeregelde afvoer van afval te voorkomen, dient u het op verantwoorde wijze te recyclen teneinde duurzaam hergebruik van hulpstoffen te verzekeren. Om een gebruikt apparaat terug te zenden, gebruikt u het retour- en inzamelsysteem of neemt u contact op met de zaak waar u het product hebt gekocht. Daar kan het product voor milieuveilige recycling worden aangeboden.

LET OP: Gebruik de Andis tondeuse nooit terwijl u een waterkraan bedient. De tondeuse nooit onder de kraan houden of in water onderdompelen. Er is gevaar voor elektrische schok en beschadiging van de tondeuse. **ANDIS COMPANY aanvaardt geen aansprakelijkheid voor letsel voortvloeiend uit dergelijke onachtzaamheid.**

PORTUGUÊS

Leia as seguintes instruções antes de usar sua nova máquina de tosa Andis. Dedique o cuidado que um instrumento construído com precisão refinada merece e ele lhe proporcionará muitos anos de vida útil em serviço.

SALVAGUARDAS IMPORTANTES

Quando estiver usando um aparelho elétrico, devem ser seguidas sempre as precauções básicas, incluindo o seguinte: leia todas as instruções antes de usar a Máquina de Tosa Andis. **Este produto não é para uso de crianças.**

PERIGO: Para reduzir o risco de choque elétrico:

1. Não tente pegar um aparelho elétrico que caiu na água. Desligue da tomada imediatamente. **Nunca use a máquina de tosa próxima à água.**
2. Não use em banheira ou chuveiro.
3. Não coloque ou guarde o aparelho elétrico onde ele possa cair ou ser puxado para uma banheira ou pia. Não coloque ou mergulhe na água ou em outro líquido.
4. Desligue sempre este aparelho da tomada elétrica imediatamente após o uso. **Tire da tomada segurando e puxando da tomada, não pelo fio.**
5. Desligue este aparelho elétrico antes da limpeza, remoção ou montagem das peças.

ADVERTÊNCIA: Para reduzir o risco de queimaduras, incêndio, choque elétrico ou lesão às pessoas:

1. Um aparelho elétrico nunca deve ser deixado funcionando sozinho quando estiver ligado.
2. Este aparelho pode ser usado por crianças com 8 ou mais anos de idade e por pessoas com capacidades físicas, sensoriais ou mentais reduzidas ou falta de experiência e conhecimento, desde que estejam sob supervisão ou tenham recebido instrução relativa ao uso seguro do aparelho e compreendam os riscos envolvidos.
3. Crianças não devem brincar com este equipamento.
4. Use este aparelho elétrico somente para o seu uso devido conforme descrito neste manual. Não use acessórios não recomendados pela Andis.
5. Nunca opere este aparelho elétrico caso ele possua um fio ou tomada com defeito, não esteja funcionando corretamente, tenha caído ou esteja danificado ou tenha caído na água. Devolva o aparelho elétrico para um Centro de Serviço Autorizado Andis para inspeção e reparo.

6. Mantenha o fio afastado de superfícies aquecidas.
7. Nunca deixe cair ou coloque nenhum objeto no interior de qualquer abertura.
8. Não use em áreas externas ou opere onde estejam sendo usados produtos com aerosol (spray) ou onde estiver sendo administrado oxigênio.
9. Não use este eletroméstico com um pente ou lâmina danificados ou quebrados, pois pode provocar ferimento à pele.
10. Para desconectar, retire o fio da tomada.
11. **ADVERTÊNCIA:** Durante o uso, não coloque ou deixe o aparelho elétrico onde ele possa ser (1) danificado por um animal ou (2) exposto ao tempo.
12. **Lubrifique as lâminas frequentemente.** As lâminas podem ficar aquecidas durante o uso.
13. Ligue o carregador diretamente na tomada da parede - não use um fio de extensão.
14. Retire da tomada o carregador antes de conectar ou desconectar o aparelho.
15. O uso de carregador não vendido pela Andis pode resultar em risco de incêndio, choque elétrico ou lesão pessoal.
16. Não desmonte o carregador; leve-o para uma Estação de Serviço Autorizado Andis quando for necessário o reparo. A remontagem incorreta pode resultar em um risco de choque elétrico ou incêndio.
17. As baterias nesta máquina de tosa foram projetadas para proporcionar máxima vida útil sem problemas. Entretanto, como todas as baterias, alguma hora, elas irão se descarregar totalmente. **Não desmonte o conjunto da bateria e tente trocar as baterias.**
18. **ADVERTÊNCIA:** Mantenha o aparelho seco.

GUARDE ESTAS INSTRUÇÕES

INSTRUÇÕES DE USO

- A bateria não deve ser trocada pelo usuário.
- A bateria deve ser removida do aparelho antes dele ser sucateado.
- O aparelho deve ser desconectado da eletricidade ao remover a bateria.
- A bateria deve ser descartada de forma segura.

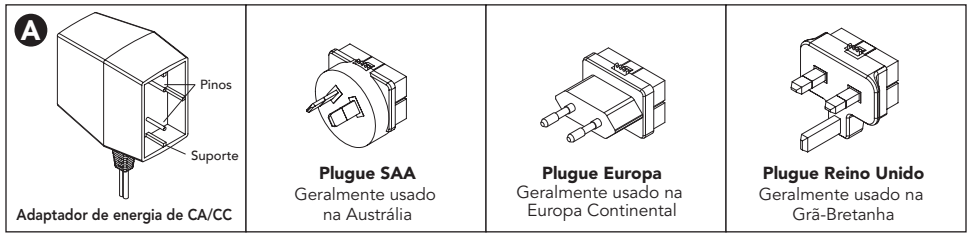

ADAPTADOR DE ENERGIA DE CA/CC UNIVERSAL

O suporte de carregador de bateria está equipado com um adaptador de energia CA/CC universal. Três plugues intercambiáveis estão incluídos para uso na maioria dos países em todo o mundo (Diagrama A).

COMO RETIRAR O PLUGUE:

1. Desligue o adaptador de energia CA/CC da tomada de energia.
2. Pressione o botão localizado no plugue e puxe ligeiramente o plugue até que ele se solte do adaptador de energia.

COMO TROCAR O PLUGUE:

1. Para trocar o plugue, alinhe os pinos e suportes no adaptador de energia CA/CC com a tomada.
2. Empurre delicadamente o plugue no adaptador de energia até que ele se encaixe no lugar.

BATERIA E SUPORTE DE CARREGADOR PARA O MODELO AGR+

Leia as instruções a seguir antes de carregar a máquina de tosa:

1. Retire da embalagem o carregador de bateria e adaptador de energia. Conecte o cabo de alimentação na parte traseira do suporte do carregador de bateria (Diagrama B). Ligue o adaptador de energia em uma tomada de CA conforme identificado na unidade do carregador de bateria e na embalagem.
2. Coloque a máquina de tosa no encaixe da base do carregador de bateria (Diagrama C). Observe que o conjunto da bateria tem uma fenda para que o carregador fique alinhado adequadamente. Assim que a bateria e o carregador estiverem alinhados, pressione firmemente o conjunto da bateria no carregador até que ele repouse no fundo do encaixe. Você pode ouvir um clique a medida em que os contatos de carga engrazam, isto é normal. O conjunto da bateria pode ser carregado enquanto estiver na máquina de tosa ou separadamente.
3. Para remover a bateria da máquina de tosa, aperte o botão de liberação da bateria (Diagrama D) e puxe. **NOTA:** O conjunto da bateria é projetado para operar a máquina de tosa durante cerca de uma hora. Uma lâmina limpa, afiada e bastante lubrificada com óleo proporcionará o melhor tempo de funcionamento.
4. **Antes do uso inicial, o conjunto da bateria deve ser carregado durante um período mínimo dez horas.**
5. A base do carregador tem uma luz indicadora azul. A luz indicadora permanece "LIGADA" enquanto a bateria estiver carregando.
6. A máquina de tosa pode ficar no carregador quando não estiver em uso. O carregador mantém a bateria com carga total e a luz indicadora azul permanece ligada. A unidade tem uma bateria de níquel-hidreto metálico que não pode ser danificada por sobrecarga. No entanto, recomendamos que o carregador seja desligado da tomada caso a máquina de tosa não seja utilizada durante sete ou mais dias.

REGRAS DE SEGURANÇA PARA O CARREGADOR E CONJUNTO DA BATERIA

1. O interruptor do motor da máquina de tosa deve estar na posição "DESLIGADO" para que o carregador opere corretamente. **Não retorne a máquina de tosa para a base do carregador com o interruptor do motor na posição "LIGADO".** Se a máquina de tosa for acidentalmente colocada na base do carregador na posição "LIGADA", remova-a prontamente. Desligue a máquina de tosa e retorne-a para a base do carregador.
2. Não coloque nada metálico no encaixe da bateria da base do carregador.
3. Não tente carregar qualquer outra bateria que não seja o conjunto de bateria projetado para a sua máquina de tosa Andis AGR+.

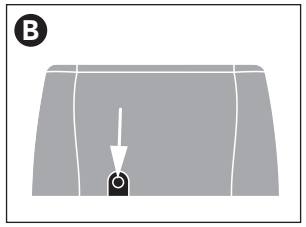

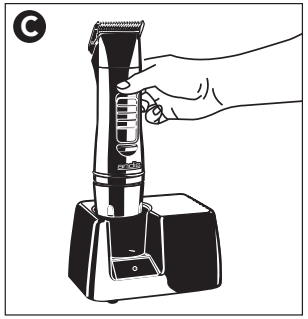

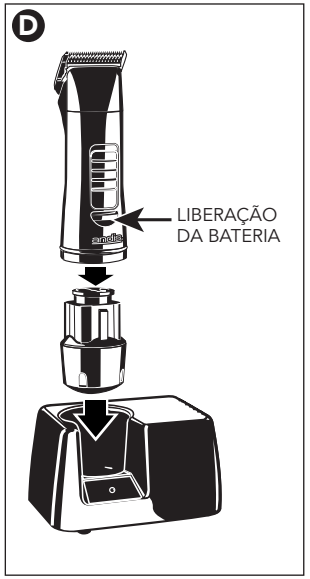

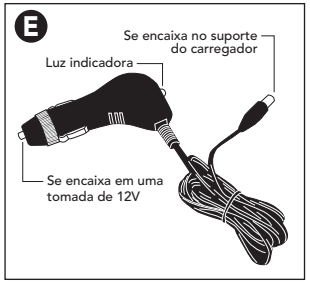

4. Não guarde a bateria ou o carregador onde estiver abaixo de 10°C ou acima de 40°C, pois pode ocorrer dano.
5. Não exponha a base do carregador ou o conjunto da bateria à condições de umidade excessiva.
6. Evite deixar cair a base do carregador e o conjunto da bateria. Não tente usar um conjunto de bateria ou carregador danificado.
7. Limpe as partes externas do carregador com uma escova macia ou pano úmido. Não use abrasivos, detergentes ou solventes fortes.

DIRETRIZES PARA USO DO CONJUNTO DA BATERIA E DO CARREGADOR

1. Sua máquina de tosa, conjunto de bateria e função do carregador têm vários sistemas elétricos interativos. O bom contato elétrico deve ser mantido para que o motor forneça potência plena, para a bateria carregar adequadamente. O desempenho limitado ou errático causado por sujeira ou idade pode ser restaurado na maioria dos casos se você fizer o seguinte:
   A. **Problema:** O motor da máquina de tosa inicia e para, caso haja uma conexão elétrica frouxa.
   Solução: Remova o conjunto da bateria da máquina de tosa. Examine o conjunto da bateria abrindo a máquina de tosa. Localize os dois conjuntos de contatos do motor. Aperte levemente as folhas de metal até que elas fiquem cerca de 1/16" (1,6 mm) afastadas usando alicates longos ou similares. **NÃO** aperte as folhas de metal completamente juntas ou o conjunto da bateria não poderá ser reinserido.
   B. **Problema:** O carregador não carrega totalmente a bateria.
   Solução: Limpe os contatos da parte inferior do conjunto da bateria no encaixe de carga (parte inserida no encaixe do carregador). Limpe os contatos do carregador. Realinhe os contatos do carregador. Para limpar os contatos do conjunto de bateria, esfregue levemente com uma borracha até que fiquem polidos com brilho. Use um cotonete e álcool isopropílico a 91% para remover qualquer resíduo ou sujeira. Álcool desnaturado também pode ser usado. Tome cuidado pois ambos os produtos são inflamáveis. Limpe os contatos do carregador da mesma maneira - **DESLIGUE PRIMEIRO O CARREGADOR.** Assegure-se de que os resíduos da borracha e dos agentes de limpeza não penetrem no interior da base do carregador. Para realinhar os contatos do carregador, assegure-se novamente que ele esteja desconectado e puxe levemente os anéis de metal sobre os quatro contatos **LIGEIRAMENTE** para frente. Não curve com força, deforme ou danifique os contatos.
   C. **Problema:** As luzes do carregador piscam intermitentemente a medida em que a máquina de tosa ou a bateria se movem de lado a lado no encaixe do carregador.
   Solução: Realinhe os contatos do carregador conforme observado acima.
2. Para aumentar a durabilidade do conjunto da bateria, não opere a máquina de tosa até que o motor pare completamente. Durante a tosa se o motor mostrar sinais de redução da velocidade, que não apresentava antes, carregue o conjunto da bateria.
3. A bateria com esta máquina de tosa deve ser submetida a um ciclo de "carga e uso" de 3 a 5 vezes antes que ela atinja a capacidade de plena carga. As primeiras vezes que você usar e recarregar a bateria não irá obter desempenho de pico da bateria. Levará de 3 a 5 ciclos de "carga e uso" para que a bateria atinja sua carga de pico.
4. É normal sentir que o carregador fica aquecido durante a operação.
5. Desligue o carregador da tomada de CA caso sejam previstos longos períodos de não utilização.
6. Nunca armazene baterias em uma condição de descarregadas. Recarregue-as imediatamente após elas terem sido descarregadas.
7. Muitos fatores influenciam a vida útil do conjunto de bateria. Um conjunto de bateria que tenha recebido um uso acentuado e esteja com mais de um ano de uso pode não proporcionar o mesmo desempenho em tempo de operação como um conjunto novo de bateria.

ADAPTADOR PARA CARRO DO SUPORTE DE CARREGADOR DE BATERIA DO MODELO AGR+

Ao usar o adaptador para carro incluso (Diagrama E), é possível usar o suporte de carregador de bateria do Modelo AGR+ em um veículo equipado com uma tomada de 12V (acendedor de cigarros).

INSTRUÇÕES DE OPERAÇÃO DO ADAPTADOR PARA CARRO

1. Retire o cabo de alimentação da parte traseira do suporte de carregador de bateria.
2. Conecte o cabo do adaptador para carro na parte traseira do suporte do carregador de bateria (Diagrama B).
3. Conecte o adaptador para carro na tomada de 12V (acendedor de cigarros) do carro. A luz verde no adaptador para carro se acende indicando que o adaptador está conectado.
4. Leia a seção anterior "Bateria e Suporte do carregador de bateria do Modelo AGR+" para instruções sobre como carregar a máquina de tosa AGR+. **NOTA:** Se o cabo do adaptador para carro não funcionar, talvez seja necessário trocar o fusível. Um fusível de 500mA pode ser encontrado em lojas de eletrônicos. Para remover o fusível, retire a tampa com rosca do cabo do adaptador para carro

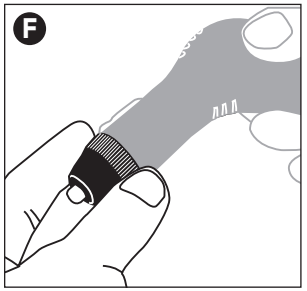

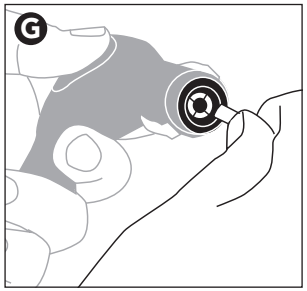

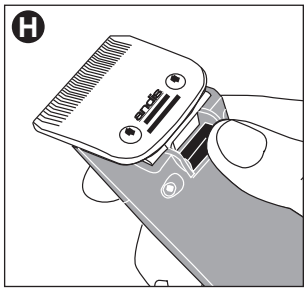

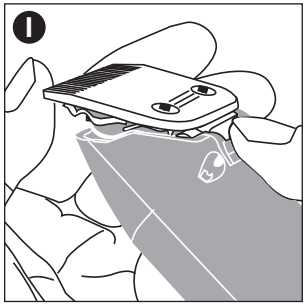

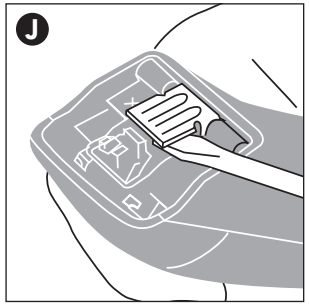

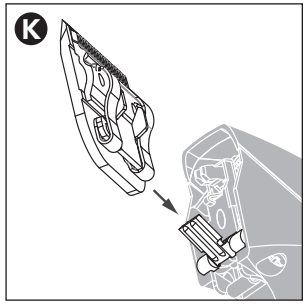

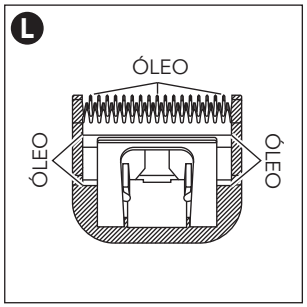

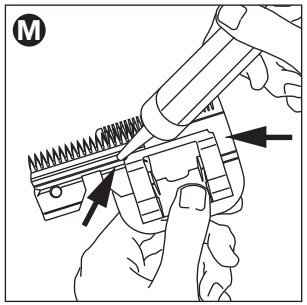

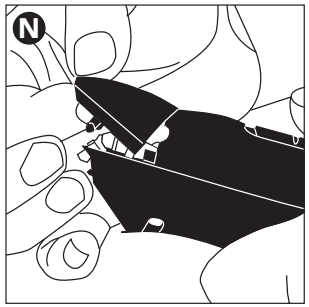

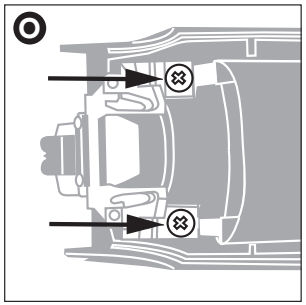

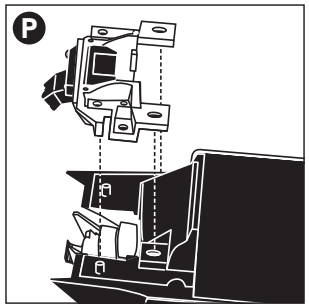

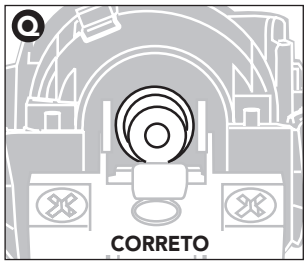

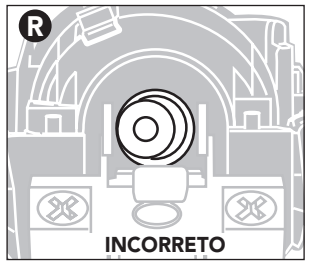

(Diagrama F). Use o polegar e o indicador para retirar o fusível do adaptador (Diagrama G). Para substituir, coloque uma extremidade do novo fusível na abertura do adaptador. Use o polegar para pressionar, de modo reto, o fusível na abertura no adaptador para carro. Recoloque a tampa. Se o cabo do adaptador para carro ainda não funcionar contate a Estação de Serviço Autorizado Andis mais próxima.

MANUTENÇÃO DO USUÁRIO

A limpeza e a manutenção deste aparelho não devem ser realizadas por crianças sem a supervisão de um adulto.

O mecanismo interno da sua máquina de tosa a motor foi lubrificado permanentemente pela fábrica. Afora a manutenção recomendada descrita neste manual, nenhuma outra manutenção deve ser realizada, exceto pela Andis Company ou por uma Estação de Serviço de Reparo Autorizada Andis.

Se o fio de alimentação estiver danificado, ele deve ser trocado pelo fabricante, agente de serviço ou pessoas igualmente qualificadas para evitar um risco.

REMOÇÃO DO CONJUNTO DA LÂMINA

Para remover o conjunto da lâmina, assegure-se primeiramente que o motor da sua máquina de tosa tenha sido "DESLIGADO". Empurre o mecanismo de liberação da lâmina debaixo da dobradiça da lâmina (Diagrama H). Apertando para baixo o mecanismo de liberação da lâmina, empurre para baixo a lâmina, em seguida puxe levemente a lâmina para frente (Diagrama I) e deslize-a para fora da dobradiça da lâmina. Caso a dobradiça da sua lâmina ficar presa fechada e estiver rente à máquina de tosa, use uma chave de fenda padrão pequena para puxar para fora a lingueta da dobradiça (Diagrama J). **NOTA:** Pode haver acúmulo de pelo na cavidade frontal do alojamento debaixo da lâmina. Caso isso aconteça, você pode limpar o pelo escovando a cavidade com uma pequena escova ou com uma escova de dentes enquanto a lâmina estiver fora da máquina de tosa.

RECOLOCAÇÃO OU TROCA DO CONJUNTO DA LÂMINA

Para recolocar ou trocar seu conjunto de lâminas, deslize a braçadeira da lâmina na dobradiça da máquina de tosa (Diagrama K) e com sua máquina de tosa **"LIGADA",** empurre a lâmina no sentido da máquina de tosa para travar na posição.

TEMPERATURA DA LÂMINA

Devido à natureza de alta velocidade das máquinas de tosa Andis, verifique frequentemente o aquecimento da lâmina, especialmente em lâminas de corte próximo. Caso as lâminas estejam muito aquecidas, mergulhe-as somente no Andis Blade Care Plus ou aplique o Andis Cool Care Plus e em seguida o óleo para Máquina de Tosa da Andis. Caso tenha uma unidade com lâmina destacável, você pode trocar a lâmina para manter uma temperatura confortável; usando várias lâminas do mesmo tamanho é a preferência entre os que executam a tosa

CUIDADO E MANUTENÇÃO DAS LÂMINAS DA MÁQUINA DE TOSA ANDIS

As lâminas devem ser lubrificadas antes, **durante** e após cada utilização. Caso as lâminas da sua máquina de tosa deixem listras ou reduzam a velocidade, é um sinal certo de que as lâminas necessitam de óleo. Coloque algumas gotas de óleo no lado frontal e lateral das lâminas do cortador (Diagrama L). Limpe o excesso de óleo das lâminas com um pano macio, seco. Os lubrificantes do tipo spray contêm óleo insuficiente para a boa lubrificação, mas são um excelente meio de resfriamento para a lâmina da máquina de tosa. Troque sempre lâminas quebradas ou com farpas para evitar lesão. Você pode limpar o excesso de pelo das lâminas usando uma pequena escova ou uma escova de dentes usada. Para limpar as lâminas, sugerimos que mergulhe as **lâminas somente** em um recipiente raso com Óleo de Máquina de Tosa Andis, enquanto a máquina de tosa estiver funcionando. Qualquer excesso de pelo e sujeira que tiver se acumulado entre as lâminas deverá sair. Após a limpeza, desligue sua máquina de tosa e seque as lâminas com um pano limpo e seco e comece novamente a tosa. Se após a limpeza das suas lâminas você notar que as lâminas ainda não cortam, podem existir uns poucos pedaços finos de pelo presos entre a lâmina superior e a inferior. Caso isso aconteça, você necessitará retirar a lâmina da máquina de tosa. Continue a deslizar a lâmina superior para um lado, sem afrouxar a mola de tensão ou mova a lâmina superior completamente para fora debaixo da mola de tensão (Consulte o Diagrama M para obter a posição da lâmina). Limpe a superfície entre as lâminas com um pano seco, em seguida coloque uma gota de óleo para máquina de tosa onde as lâminas superior e inferior se encontram e também na ranhura guia da mola de tensão (Diagrama M). Agora deslize a lâmina superior para o lado oposto da lâmina inferior e repita este processo. Após completar este procedimento, deslize a lâmina superior, centrando-a sobre a lâmina inferior. Manuseie ou guarde a sua Máquina de Tosa Andis com as lâminas para baixo de modo que o excesso de óleo não penetre no estojo da máquina de tosa.

TROCA DO CONJUNTO DE ACIONAMENTO DA LÂMINA

Caso as lâminas da máquina de tosa não cortem mais corretamente (tente mais de uma lâmina, já que a lâmina que estiver sendo usada pode estar cega), pode ser que o conjunto de acionamento da lâmina necessite de troca.

PARA TROCAR O CONJUNTO DE ACIONAMENTO DA LÂMINA:

1. Remova o conjunto de lâmina (Diagrama I).
2. Remova a tampa do acionamento (Diagrama N).
3. Remova os parafusos de montagem de acionamento da lâmina (Diagrama O).
4. **NOTA**: Antes de remover o conjunto de acionamento da lâmina, observe a forma como ele está posicionado (isto ajudará você na remontagem). Remova o conjunto de acionamento da lâmina (Diagrama P).
5. O mancal de acionamento deve estar na posição mais baixa, caso contrário, mova-o com seu dedo para a posição mais baixa (Diagramas Q & R).
6. Coloque o novo conjunto de acionamento, alinhe os orifícios do parafuso e aperte para baixo (Diagrama P).
7. Remonte o acionamento da lâmina colocando os parafusos de montagem (Diagrama O). **NÃO APERTE EXCESSIVAMENTE.**
8. Recoloque a tampa do acionamento (Diagrama N).
9. Troque a lâmina (Diagrama K).

REPAROS NA LÂMINA E NO APARADOR

Quando as lâminas da máquina Andis ficarem cegas após uso repetido, é aconselhável comprar um novo conjunto de lâminas, disponível através de um revendedor da Andis. Alguns conjuntos de lâminas podem ser afiados – contate o revendedor local da Andis para obter informações sobre afiação. Se você também deseja fazer manutenção em sua máquina Andis, contate o revendedor da Andis. Se tiver alguma dificuldade de encontrar o revendedor, contate o departamento de atendimento ao cliente da Andis Company pelo telefone 1-262-884-2600 (EUA) ou envie e-mail para info@andisco.com. **Para encontrar uma assistência técnica autorizada próxima, acesse o site www.andis.com ou entre em contato com o departamento de atendimento ao cliente pelo telefone 1-262-884-2600 (EUA) ou envie e-mail para info@andisco.com.**

DESCARTE CORRETO DESTE PRODUTO

Esta figura indica que este produto não deve ser descartado com outros dejetos domésticos em toda a UE. Para evitar possível dano ao meio ambiente ou à saúde humana devido ao descarte descontrolado de dejetos, recicle-o de forma responsável para promover a reutilização sustentável dos recursos materiais. Para devolver seu aparelho usado, use os sistemas de devolução e coleta ou entre em contato com o varejista onde o produto foi comprado. Você pode levar este produto para reciclagem ambiental segura.

CUIDADO: Nunca manuseie a sua Máquina de Tosa Andis enquanto estiver operando uma torneira e nunca segure a máquina de tosa debaixo de uma torneira ou na água. Há risco de choque elétrico e dano à máquina de tosa. A **ANDIS COMPANY não será responsável no caso de lesão causada por descuido.**

简体中文

在使用您的新 Andis 电剪之前请阅读以下说明。本器械优质精巧，请小心爱惜，以供您长年使用。

重要的安全事项

当您使用电器时，应始终遵循一些基本注意事项，包括以下几点：使用 Andis 电剪之前请阅读所有说明。

危险： 要降低电击风险，请注意以下事项：

1. 请不要接触落入水中的电器。立即拔出插头。切勿在靠近水的地方使用电剪。
2. 请勿在洗澡和淋浴时使用。
3. 请勿在可能会跌入或拖入浴盆或浴池的地方放置或存放电器。请勿将电器放入或掉入水中或其他液体中。
4. 总是在使用后立即拔出此电器与电源插座连接的接头。抓住并拖动插头（而不是电源线）拔出插头。
5. 在清洁、拆卸或组装部件之前拔出此电器的插头。

警告： 要避免烧伤、起火、电击或人身伤害，请执行以下操作：

1. 将此电器插入电源时，应该一直有人在场看守。
2. 本设备可供 8 岁或 8 岁以上儿童和身体不健全、感官或智力能力缺乏或者缺少经验和知识的人员使用，但是这些人员需要在监督和指导下安全使用本设备，且了解相关的危险。
3. 儿童不可玩弄本电器。
4. 此电器仅用于本手册中说明的用途。请勿使用非 Andis 推荐的附件。
5. 请勿在以下情况使用此电器：此电器的电源线或插头损坏、此电器工作不正常、此电器落地摔坏或损坏或掉落水中。请将此电器返回到 Andis 授权的维修站进行检查和维修。
6. 请将电源线远离热表面。
7. 切勿将任何物体掉入或插入到任何开口中。
8. 请勿在户外使用，或在使用气雾（喷雾）产品或输氧的环境中使用。
9. 请勿将此电器与损坏的梳子或断裂的刀片一起使用，因为这可能会划伤皮肤。
10. 从插座上拔下插头。
11. 警告：在使用期间，请勿将此电器放在以下环境中：(1)可能被动物损坏或 (2) 暴露于室外。
12. 经常给刀片上油。在使用期间，刀片可能变热。
13. 直接将充电器插入插座中 – 不要使用延长线。
14. 插入或拔出设备插头之前，请先拔出充电器插头。
15. 使用未从 Andis 购买的充电器可能会导致火灾、触电危险或造成人身伤害。
16. 请勿自行拆开充电器，需要维修时，将其带到 Andis 授权的维修服务站。 重装不正确可能会导致触电或火灾危险。
17. 此电剪中的电池旨在确保无故障的最长使用寿命。 不过，像所有其他电池一样，他们最终也会耗尽。 不要自行拆卸电池组并尝试更换电池。
18. 警告： 请保持电器干燥。

请保存这些说明

操作说明

- 用户不得自行更换电池。
- 电池报废之前必须将其从设备中拆卸下来。
- 在拆卸电池时，设备必须与电源线断开连接。
- 要安全地处理电池。

通用型交流电/直流电电源适配器

此充电座配备有一个通用型交流电/直流电电源适配器。包含三个可互换式输入插头，可在全世界大多数国家/地区使用（图 A）。

拔出输入插头：

1. 从壁式电源插座中拔出交流电/直流电电源适配器。
2. 在按下输入插头上的按钮时，将插头轻轻地向上拉，直至其从电源适配器上拔出。

更换输入插头：

1. 要更换输入插头，请利用插头将交流电/直流电电源适配器上的插头和支架对齐。
2. 将输入插头轻轻地插入电源适配器，直至其卡入到位。

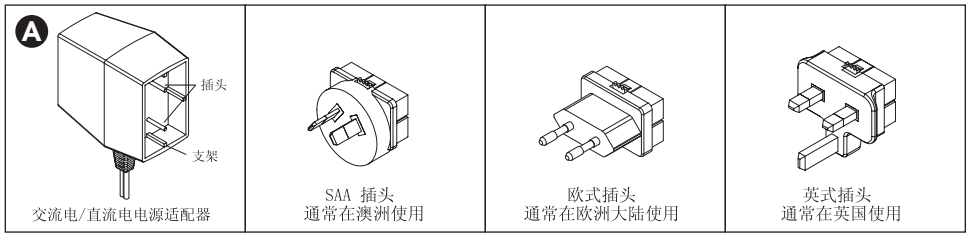

AGR+ 型号和充电器

为此电剪充电前，请先阅读以下内容：

1. 从包装盒中取出充电器和电源适配器。将电源线直接插入充电器的背面（图 B）。按照充电装置和包装盒上的指示，将电源适配器插入交流电源插座中。
2. 将电剪放入充电器底座的定形凹槽（图 C）。请注意，电池组中配有插槽，以与充电器相吻合。电池和充电器吻合后，将电池组牢固地按入充电器中，直到它抵达凹槽底部。充电接触件咬合时，您可以听到咔嗒一声，这是正常现象。可以直接在电剪上对电池组充电，也可以单独充电。
3. 要从电剪中卸下电池，请推动电池释放按钮（图 D），然后径直取出电池。注意：根据设计，电池组可运行电剪一小时左右。一把干净、锋利、充分润滑的刀片将使运行时间达到最佳。
4. 首次使用之前，电池组必须至少充电 10 小时。
5. 充电器底座带有一个蓝色指示灯。电池充电时，该指示灯保持“开启”状态。
6. 不使用电剪时，可以将其一直插在充电器中。充电器会使电池的电量维持在充满状态，蓝色指示灯会持续点亮。该组件使用镍氢电池，不会因过度充电受到损害。但是，如果七天或更长时间不使用电剪，我们建议将充电器拔下。

充电器和电池组的安全规则

1. 电剪电机开关必须处于“关闭”状态，充电器才能正常运作。电机开关处于“打开”状态时，不要将电剪放回充电器底座。如果无意中将处于“打开”状态的电剪放在充电器底座上，请及时将其取下。关闭电剪，然后将其放回充电器底座。
2. 请勿将任何金属制品插入充电器底座的电池凹槽。
3. 不要试图为专为 Andis AGR++ 电剪设计的电池组以外的任何其他电池组充电。
4. 请勿将电池或充电器存放在低于 50℉ 或高于 104℉ 的环境中，这可能会造成损坏。
5. 请勿将充电器底座或电池组暴露在过分潮湿的环境下。
6. 避免充电器底座和电池组掉落。不要尝试使用损坏的电池组或充电器。
7. 用软刷或湿抹布清洁充电器外部。不要使用粗糙的研磨剂、清洁剂或溶剂。

电池组和充电器使用指南

1. 您的电剪、电池组和充电器功能有几个交互的电气系统。必须保持良好的电源接触，以便为电机提供充分的电源并使电池正常充电。因污垢或老化导致的性能受限或不稳定在大多数情况下都可以恢复，如果您执行以下操作：
   A. 问题：如果电源连接松动，电剪电机会时而启动时而停止。解决方法：从电剪中取出电池组。检查电剪中的电池组接口处。找到两组电机接触件。使用长钳子或类似工具轻轻按压金属叶片，直到两者相距约 1/16 英寸（1.6 毫米）。不要大幅度挤压金属叶片，否则电池组将无法重新插入。
   B. 问题：充电器未对电池完全充电。解决方法：清洁电池组的底部接触件（插入充电凹槽的部分）。清洁充电器接触件。重新对准充电器接触件。要清洁电池组接触件，使用一个橡皮轻轻擦拭，直到擦亮为止。使用棉签和 91% 纯度的酒精清除任何残渣或污垢。也可以使用工业酒精。请小心使用，因为这两种产品都是易燃物品。以相同方式清洁充电器接触件。首先，拔下充电器。确保擦除物和清洁剂不会进入充电器底座。要重新对准充电器接触件，再次确保已将其拔下，然后轻轻地将四个接触件上的金属环稍微向前拉一下。请勿严重弯曲或损坏接触件或使其变形。
   C. 问题：将电剪或电池从充电器凹槽的一端移动到另一端时，充电器指示灯忽明忽暗。解决方法：重新对准充电器接触件，如上所述。
2. 为了提高电池组的使用寿命，请在电机完全停止以后运行电剪。使用电剪时，如果发现电机的速度比以前慢，则要对电池组进行充电。
3. 此电剪的电池必须先经过一个 3 到 5 分钟“充电并使用”的过程，它才会充满电。前几次使用电池并对其充电时，都无法发挥最大电池性能。电池需要经过 3 到 5 分钟“充电并使用”的过程，才能达到最大充电量。
4. 操作期间，充电器摸起来有点热是正常现象。
5. 如果长时间不使用充电器，将其从交流电源插座中拔下。
6. 绝对不要在放电的条件下存放电池。放电完毕后，立即对它们重新充电。
7. 许多因素会影响电池组的使用寿命。频繁使用和使用超过一年的电池组，可能无法实现和新电池相同的运行时性能。

车载适配器操作说明

通过使用包含的车载适配器（图 E），您可以在配备 12V 电源插座（点烟器）的汽车中操作 AGR+ 型号充电器。

车载适配器操作说明

1. 从充电器的背面拔出电源线。
2. 将车载适配器电缆插入充电器的背面（图 B）。
3. 将车载适配器插入汽车的 12V 电源插座（点烟器）中。车载适配器会亮起绿灯，指示已插入适配器。

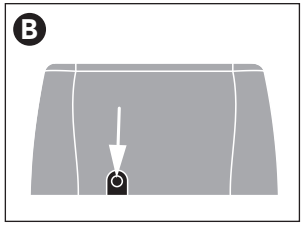

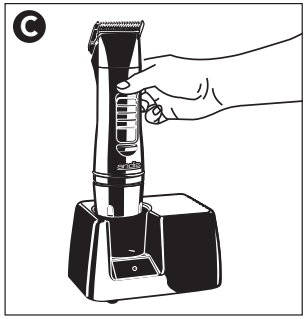

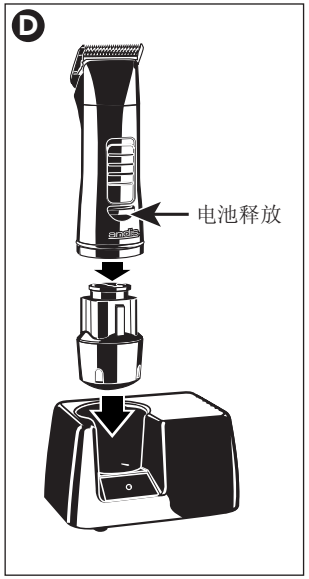

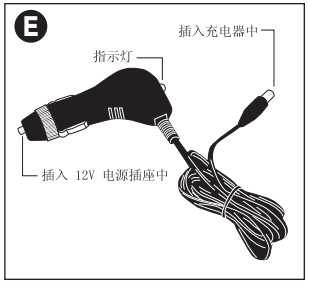

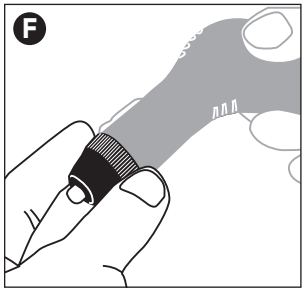

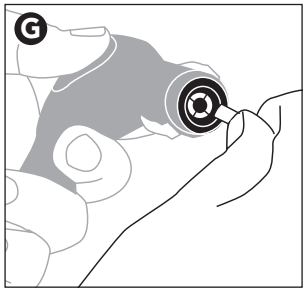

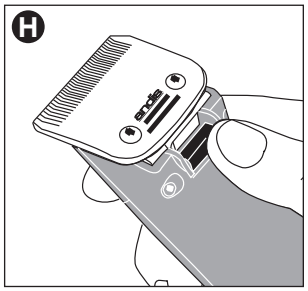

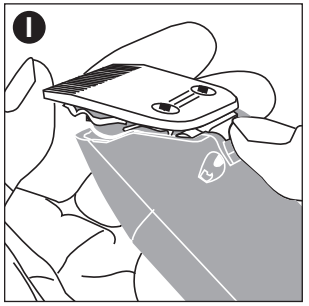

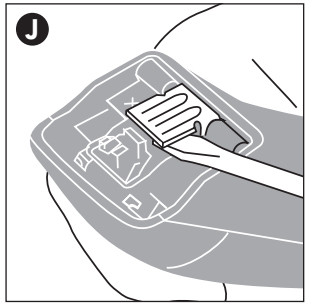

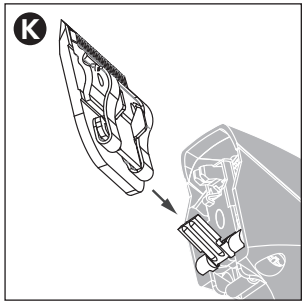

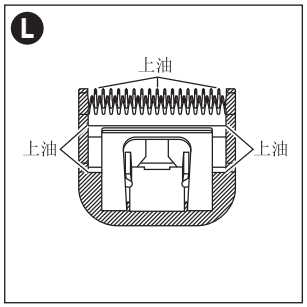

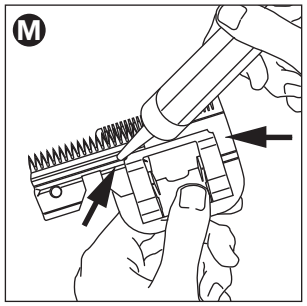

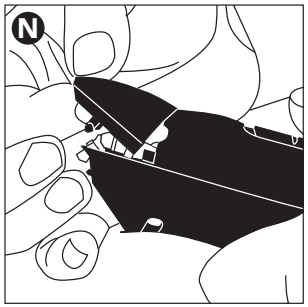

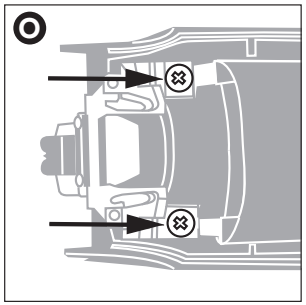

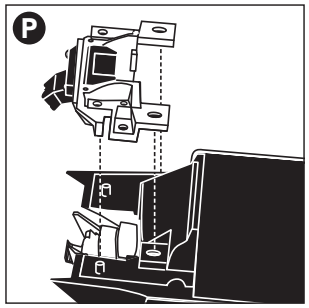

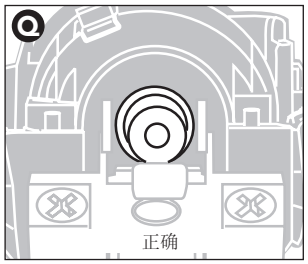

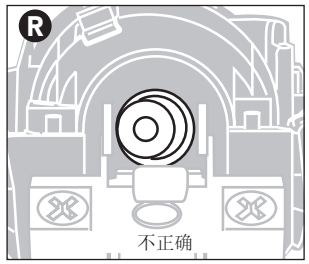

4. 请参阅前面的章节“AGR+ 型号电池和充电器”，了解有关对 AGR+ 电剪进行充电的说明。注意：如果车载适配器电缆未能工作，则需要更换保险丝。您可以在五金商店购买 500mA 的保险丝。要拔出保险丝，请卸下车载适配器电缆上的盖子（图 F）。使用拇指和食指将保险丝从适配器中拉出（图 G）。要进行更换，请将新保险丝的一端固定在适配器的开口中。然后，使用拇指将保险丝径直按入车载适配器的开口中。重新装上盖子。如果车载适配器电缆依然未能工作，那么您需要与最近的 Andis 授权的服务站联系。

用户维护

儿童在没有监督的情况下不能对本电器进行清洁和用户维护。

您的电剪内部机械装置在出厂时已经进行了永久性润滑。除了本手册中说明的建议维护之外，无须再进行其他维护，除非 Andis 公司或 Andis 授权的售后服务点要求进行维护。

如果电源线损坏，则必须由制造商、服务代理商或类似有资格的人员来更换，以避免发生危险。

拆卸刀片组

要拆卸刀片组，首先请确保电剪的电机已经“关闭”。 推动刀片铰链下面的刀片松紧装置（图 H）。 当您向下按住刀片松紧装置时，下推刀片，然后轻轻地将刀片向前拉出（图 I），使其从刀片铰链上滑出。 如果您的刀片应与铰链咬合扣紧，但却与电剪齐平，请使用一个小的标准螺丝起子将铰链的搭扣撬出（图 J）。 注意：毛发可能积存在刀片下的前部空间中。 如果出现这种情况，您可以在从电剪刀卸下刀片后，使用小刷子或旧牙刷将此空间中的毛发清除干净（请参见图 M 以了解此空间所在位置）。

重新装上或更换刀片组

要重新装上或更换刀片组，请将刀片支架滑到电剪的铰链上（图 K），然后在电剪处于“打开”的状态下，将刀片向电剪方向推入以锁定位置。

刀片温度

由于 Andis 电剪的高速性能，请经常查看刀片发热情况，尤其是对于封闭式剪切刀片。如果刀片温度太高，请只在 Andis Blade Care Plus 中浸泡刀片，或者在刀片上使用 Andis Cool Care Plus 然后涂上 Andis 电剪油。如果您有可拆卸的刀片部件，您可以更换刀片，以保持刀片的正常温度；大多数美容师都使用多个同样规格的刀片。

ANDIS 电剪刀片的维护和保养

在每次使用前、使用中和使用后都应该给刀片上油。如果刀片在修剪毛发时留下条纹痕迹或速度变慢，这就明显说明刀片需要上油。请在工作刀片的前端和两侧滴几滴油（图 L）。请使用柔软干燥的布擦掉刀片上多余的油。喷雾式润滑剂所包含的油不足以进行良好的润滑，但可以作为很好的电剪刀片冷冻剂使用。请及时替换破损或有刻痕的刀片以防意外伤害。您可以使用小刷子或旧牙刷清除刀片上多余的毛发。要清洁刀片，我们建议您在电剪运行时将刀片浸入一浅盘 Andis 电剪油中。此时刀片之间积存的任何多余毛发和脏物都将被清洗出来。之后，关掉电剪并使用清洁干燥的布将刀片擦干，然后再启动电剪即可。如果上述方法还不能使您的电剪恢复正常，那么可能有一些毛发堵在了上下刀片之间。如果是这样，您需要将刀片抽出电剪。然后将上刀片滑到一边，但不要松开拉紧弹簧或将上刀片从拉紧弹簧下面完全移出（请参见图 M 以了解刀片位置）。使用清洁干燥的布擦拭刀片之间的表面，然后在上下刀片接合处以及拉紧弹簧的导槽中各滴一滴电剪油（图 M）。现在再将上刀片滑向下刀片的另一边，并重复此过程。完成这些步骤之后，将上刀片滑到中间。拿放或存放 Andis 电剪时请使刀片朝下，这样多余的润滑油就不会流入电剪内部。

更换刀片传动装置组件

如果您的电剪刀片不再正常工作，请多换几个刀片试试，因为可能是您正在使用的刀片钝化，如果不是刀片原因，则可能是您的刀片驱动装置组件需要更换。

要更换刀片驱动装置组件：

1. 卸下刀片组（图 I）。
2. 卸下传动装置盖（图 N）。
3. 拧下刀片传动安装螺丝（图 O）。
4. 注意：在卸下刀片传动装置组件之前，请留意其组装的方式 （这将有助于您再次组装）然后即可卸下刀片传动装置组件（图 P）。
5. 传动轴承应位于其最低位置，如果没有，请手动将其移动至最低位置（图 Q & R）。
6. 安装新的驱动组件，对齐螺丝孔并将其按下（图 P）。
7. 使用安装螺丝重新组装刀片驱动装置（图 O）。不要拧得过紧.
8. 重新装上传动装置盖（图 N）。
9. 重新装上刀片（图 K）。

刀片 & 电剪维修服务

当您的 Andis 电剪刀片经过重复使用变得迟钝时，建议您通过 Andis 供应商或通过 Andis 授权维修站购买一套新的刀片。一些刀片可重新磨修 - 与您的 Andis 供应商或与 Andis 公司联系以了解重新磨修的详细信息。如果您同时也希望维修电剪，请与 Andis 供应商联系。 如果您无法联系到 Andis 供应商，请联系 Andis 公司客户服务部门 1-262-884-2600 （美国）或发送邮件至 info@andisco.com. 要查找您附近的 Andis 授权服务站，请登录 www.andis.com 或致电我们的客户服务部门： 1-262-884-2600 （美国），或发送邮件至 info@andisco.com.

本产品的正确处理方法

此标志表示在欧盟地区本产品不应同其他家庭废弃物一同进行处理。 为防止因不受控制的废弃物处理而对环境或人身健康可能造成的危害，请负责地对其进行回收，以提高材料资源的可持续再利用。 要返回使用过的设备，请使用返回和收集系统，或者联系出售此产品的零售商。 他们可以使用此产品进行环境安全回收利用。

警告：当您操作水龙头时切勿拿放 Andis 电剪，切勿将电剪放在水龙头下或放入水中。可能有电击危险，也可能损坏您的电剪。ANDIS 公司将不会对此类疏忽造成的伤害负任何责任。

Model AGR+ (230-240V, 50 Hz)

To find an Andis Authorized Service Station or access this manual online go to **www.andis.com**

Si vous souhaitez trouver un point de service authorisé Andis ou encore consulter ce guide en ligne, rendez-vous sur **www.andis.com**

Para encontrar un centro de servicio autorizado de Andis o para acceder a este manual en línea, visite **www.andis.com**

Rufen Sie die Website **www.andis.com** auf, um von Andis autorisierte Kundendienststellen oder die Online-Version dieser Betriebsanleitung zu finden.

Per trovare un centro di assistenza autorizzato Andis, o per visualizzare questo manual online, visitare il sito **www.andis.com**

Om een door Andis erkend servicenter te zoeken of deze handleiding online te openen, gaat u naar **www.andis.com**

Para encontrar um serviço técnico autorizado perto de você ou ver este manual on-line, acesse o site **www.andis.com**

如需查找 **Andis** 授权的维修站或访问在线阅读手册，请访问 **www.andis.com**。

KEEP THIS FOR YOUR RECORDS
CONSERVER CETTE NOTICE
GUARDE ESTAS INSTRUCCIONES
DIESE ANLEITUNG AUFBEWAHREN
CONSERVARE PER USI FUTURI
BEWAAR DEZE GEBRUIKSAANWIJZING
GUARDE ISTO PARA OS SEUS REGISTROS
请保留此说明书作为记录

andis®

©2015 Andis Company
1800 Renaissance Blvd., Sturtevant, WI 53177 U.S.A.
1-262-884-2600 **www.andis.com** info@andisco.com

Printed in U.S.A. **Form #100212**